aquadrive®
antivibration system

Aquadrive® sistema antivibrante

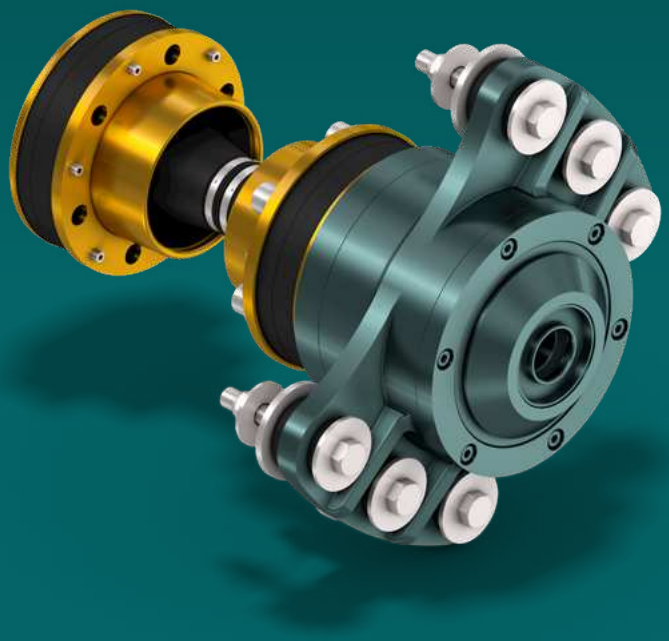

WALTERSCHEID
POWERTRAIN GROUP

www.aquadrive.com

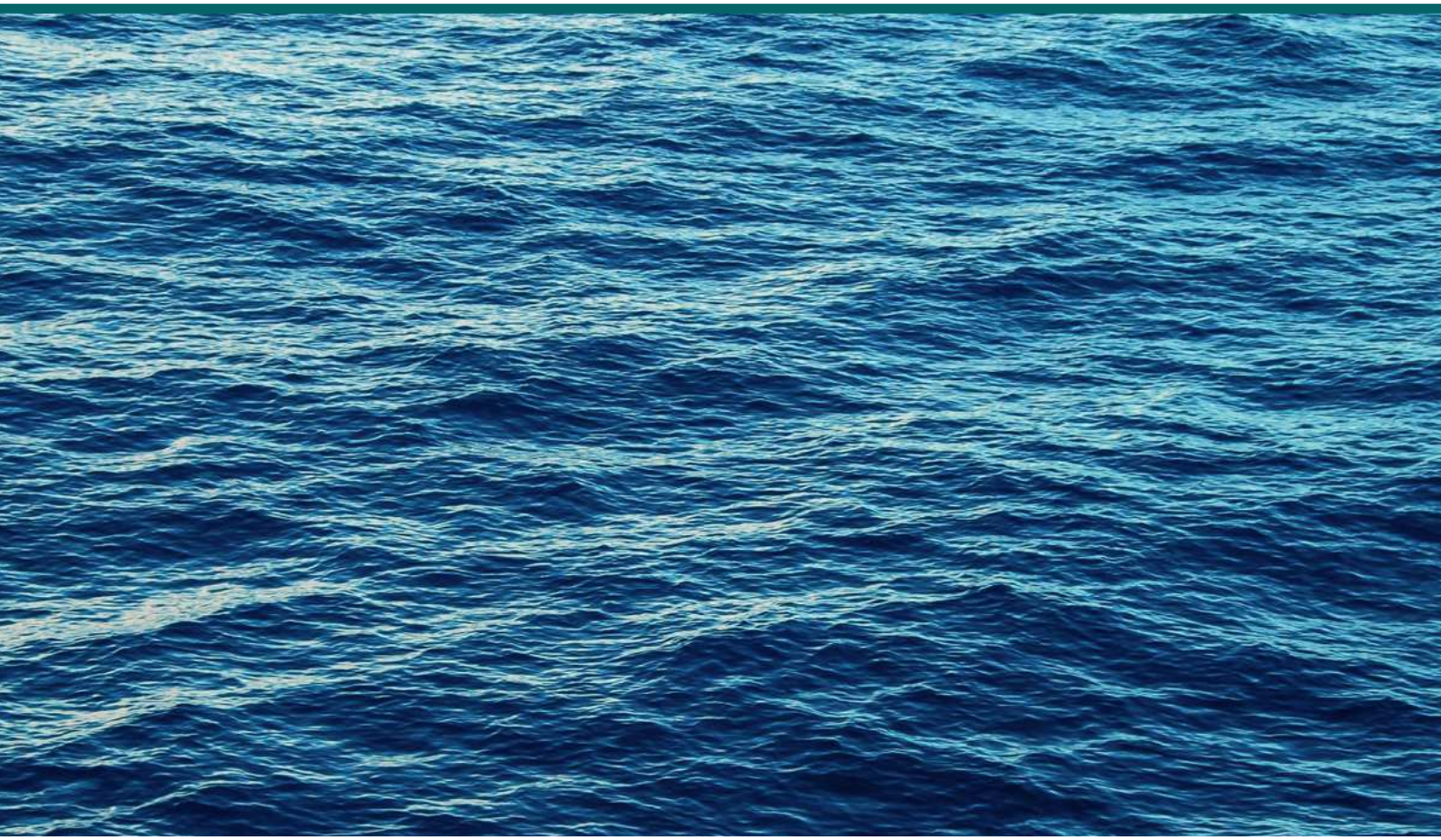

NESSUN RUMORE
NESSUNA VIBRAZIONE
NESSUNA MANUTENZIONE

Contenuto

Introduzione 4

Il Sistema Aquadrive 5

Aquadrive Moduline B05 8

Aquadrive Moduline B10 9

Aquadrive Moduline B20 13

Aquadrive Moduline B30 15

Aquadrive Heavy Duty Line HDL 18

Aquadrive Moduline CVT 26

Supporti motore Aquadrive 28

Riferimenti applicativi Aquadrive 30

Panoramica dei numeri di parte di Aquadrive 31

I nostri prodotti e la nostra tecnologia forniscono la potenza necessaria per raccogliere colture, muovere la terra, estrarre risorse e gestire il materiale. È sempre più necessario concentrarsi sull'efficienza energetica, aumentare la produttività e la sicurezza, oltre a consentire agli operatori di essere continuamente collegati e ben informati per evitare tempi di inattività.

Il gruppo Walterscheid Powertrain si impegna a fornire prodotti e servizi che sostengano queste esigenze, e a dimostrare la nostra posizione nello sviluppo di tecnologie e soluzioni per le sfide di domani, supportare i nostri clienti nel soddisfare le esigenze di un pianeta affollato.

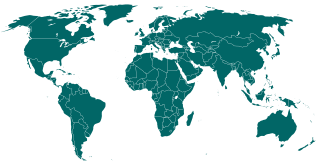

Il Gruppo Walterscheid Powertrain è un'azienda globale con 10 stabilimenti di produzione e 22 centri di assistenza in 16 paesi in cinque continenti.

Questa forte presenza globale ci permette di:

- Essere ben posizionati per accedere a mercati in rapida crescita
- Costruire partnership con clienti leader di mercato
- Fornire prodotti e servizi adatti ai mercati locali
- Ottimizzare la nostra posizione nelle catene di fornitura
- Sviluppare tecnologie in collaborazione con clienti globali

Punti chiave

Numbero di dipendenti: 2,200
Sedi: 9 stabilimenti di produzione e 19 sedi di assistenza in 17 paesi

Il gruppo Walterscheid Powertrain Group – fornitore a livello mondiale di prodotti, sistemi e soluzioni di servizio per i principali produttori di apparecchiature off-road e industriali.

Tecnologie e servizi al centro del nostro successo

- Sviluppiamo costantemente nuove tecnologie e soluzioni per i clienti che offrono efficienza nei mercati agricolo, edile, minerario, dei veicoli utilitari e industriale
- Forniamo assistenza per tutti i prodotti e i sistemi di propulsione tra fonte di alimentazione e potenza applicata

IL SISTEMA AQUADRIVE

INGEGNERIA SUPERIORE

Il sistema antivibrante Aquadrive aiuterà voi e il vostro equipaggio a godersi la pace e la tranquillità della barca. Isolando il motore dal resto della vostra barca, il rumore e le vibrazioni sono notevolmente ridotti. La maggior parte delle installazioni comporta una riduzione del 50% o più del rumore e delle vibrazioni nella cabina di pilotaggio. Aquadrive contribuirà inoltre a mantenere la vostra trasmissione in buone condizioni riducendo al minimo l'usura dei cuscinetti di trasmissione e dei cuscinetti di tenuta.

L'asse dell'elica è allineato a un cuscinetto reggispinta Aquadrive, che assorbe la spinta dell'elica. Una trasmissione omocinetica (CV) trasmette la potenza del motore al reggispinta e all'asse dell'elica.

La trasmissione omocinetica (CV) si adatta automaticamente ai cambiamenti nell'allineamento tra motore e reggispinta e permette movimenti del motore in ogni direzione. A differenza delle installazioni standard, non sarà necessario un riallineamento periodico. Completa il sistema l'utilizzo di supporti motore più morbidi, che isolano le vibrazioni del motore dallo scafo. Il sistema antivibrazione Aquadrive crea le condizioni necessarie per una barca tranquilla e scorrevole.

TECNOLOGIA ECCEZIONALE PER MIGLIORARE LE BARCHE IN TUTTO IL MONDO

Aquadrive offre una grande varietà di diversi modelli per abbinare imbarcazioni con potenza da 5cv a 1500cv, abbiamo un sistema adatto a quasi tutte le barche. Che tu sia un installatore professionale di motori marini o un proprietario di barche illuminato, possiamo aiutarti a trovare il sistema adatto per la tua applicazione.

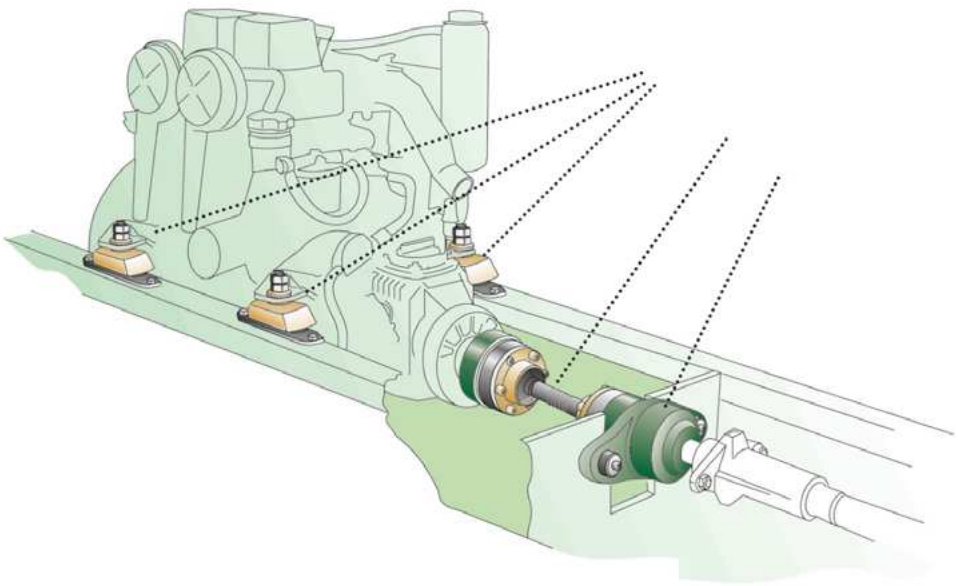

A.
I supporti motore più morbidi isolano il motore dallo scafo.

B.
La trasmissione omocinetica assorbe le vibrazioni del motore ed elimina la necessità di un allineamento accurato.

C.
Il reggispinta, fissato su una traversa dello scafo, riduce le sollecitazioni sulla trasmissione, sui supporti del motore e, in particolare, sui cuscinetti del motore.

IL SISTEMA AQUADRIVE

TRASMISSIONE OMOCINETICA

L'albero di trasmissione a lunghezza variabile comprende due giunti a velocità costante che funzionano indipendentemente da qualsiasi angolo , questo elimina la necessità di un allineamento preciso del motore, sia durante l'installazione iniziale o l'uso successivo. Lo scorrimento assiale delle sfere all'interno dei giunti CV assorbe tutte le spinte assiali e radiali, permettendo l'utilizzo di supporti motore molto morbidi e la riduzione dell'usura nei cuscinetti dei gruppi collegati. Una gamma di adattatori prelavorati consente l'accoppiamento senza problemi di quasi tutte le trasmissioni marine del cambio. I nostri alberi CV, come elemento autonomo, fornisce una soluzione perfetta senza manutenzione per l'accoppiamento di getti d'acqua, unità IPS ecc. dal lato del motore remoto. Oltre ai vantaggi omocinetici sopra menzionati, i giunti a sfera assorbono le vibrazioni attraverso gli alberi di trasmissione.

CUSCINETTO REGGISPINTA

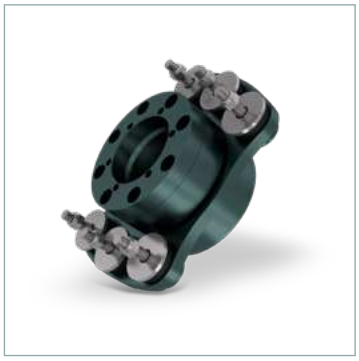

I reggispinta Aquadrive con supporti in gomma si fissano sullo scafo. I cuscinetti trasferiscono la spinta direttamente allo scafo e non al motore. Inoltre, l'asse dell'elica è sostenuto in modo migliore, portando a un funzionamento più agevole e a una minore usura della guarnizione poppiera.

SUPPORTI MOTORE

I supporti motore Aquadrive sono più morbidi di qualsiasi altro e devono essere utilizzati per sfruttare appieno il sistema. Questi supporti sono protetti da uno scudo in acciaio per evitare danni da parte del combustibile e completamente vincolati in modo che il motore non possa lasciare il telaio anche se la nave è capovolta.

CON AQUADRIVE

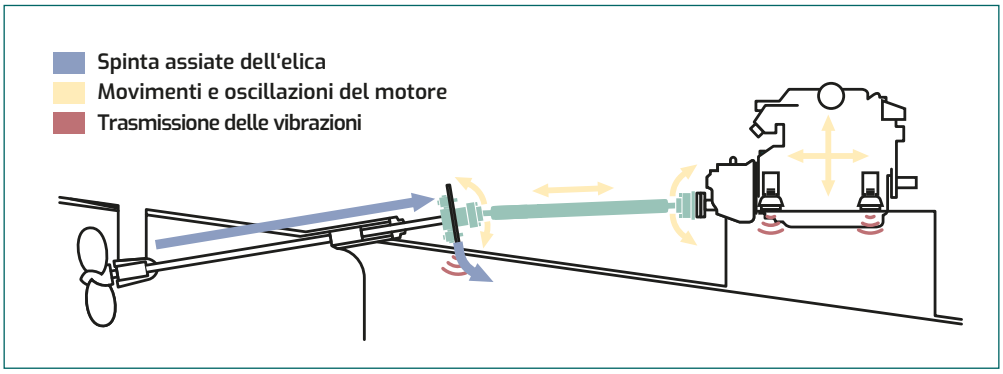

Con Aquadrive il motore può essere installato in una posizione orizzontale utilizzando supporti morbidi ed efficienti. Oltre alla facile installazione e all'allineamento permanente, questo porta anche a un migliore utilizzo dello spazio, riducendo drasticamente vibrazioni e rumore.

SENZA AQUADRIVE

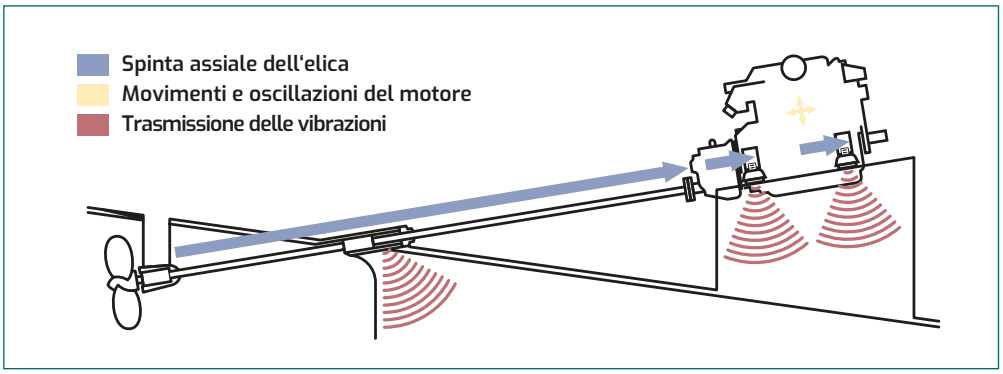

Negli impianti tradizionali, l'allineamento dell'asse dell'elica al motore deve essere preciso e soggetto a manutenzione periodica. I supporti rigidi trasmettono alti livelli di vibrazione allo scafo, anche se perfettamente allineati.

AQUADRIVE PER V-DRIVES

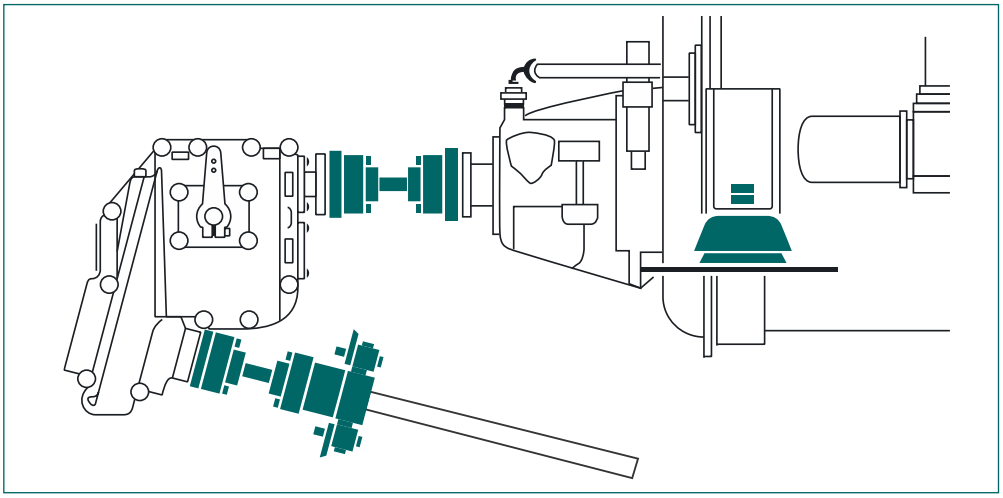

Aquadrive per installazioni con V-drive.

Moduline B05

aquadrive®
antivibration system

CVB 05.05

Momento torcente statico massimo (ØA = 20 mm)	610 Nm / 450 lbft
Velocità massima di rotazione dell'albero	4000 giri al min.
Massimo spinta assiale continuativa	6 kN / 1350 lbf

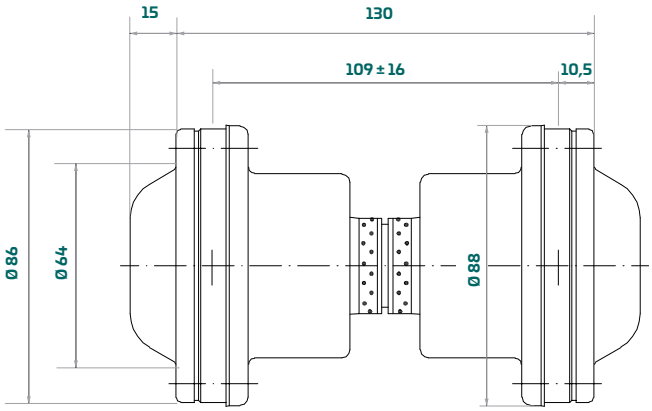

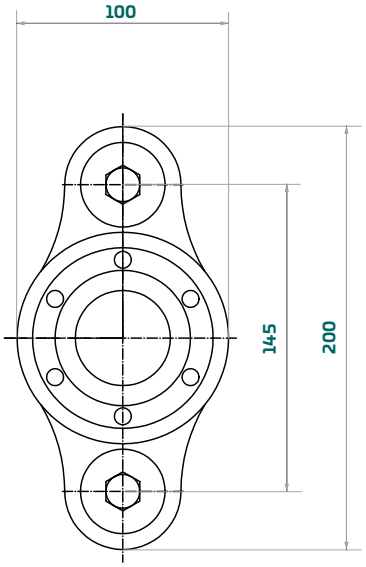

Esempi applicativi

	Potenza nominale kw (HP)	*Velocità di rotazione giri al min.*	*Rapporto di riduzione*
Barca a vela	25 (34)	3800	2.6 : 1
Motobarca dislocante	20 (27)	2600	3.0 : 1

Note: gli esempi di valutazione sopra riportati si basano su condizioni ottimali con un angolazioni del giunto di 2° per ciascun giunto CV. Nel caso in cui l'angolazione sia superiore ai 2°, la potenza massima trasmissibile deve essere ridotta (normalmente nell'ordine dell' 8-9% per ogni grado aggiunto oltre i 2°).
Le angolazioni massime ammissibili variano dai 5-8° a seconda della velocità di rotazione dell'albero.

Opzioni dell'albero dell'elica

La versione B10 accetta albero di transmissione ØA:

20 mm	22 mm	⅞ "	25 mm	1 "	1 ⅛ "	30 mm

WALTERSCHEID POWERTRAIN GROUP

Moduline B10

aquadrive®
antivibration system

CVB 05.10

Momento torcente statico massimo (ØA = 20 mm)	1034 Nm / 763 lbft
Velocità massima di rotazione dell'albero	4000 giri al min.
Massima spinta assiale continuativa	11 kN / 2475 lbf

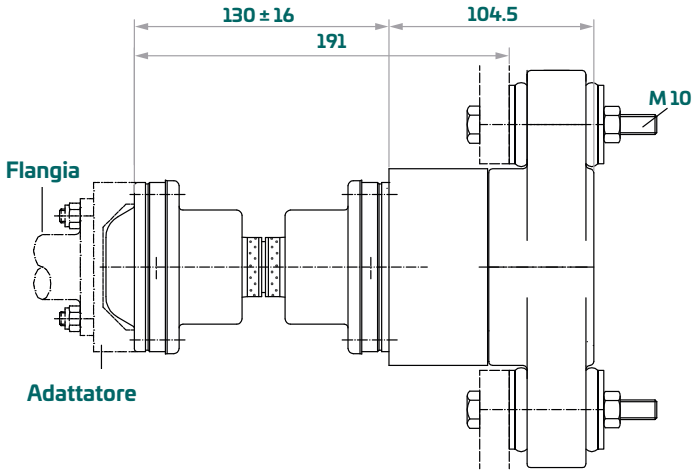

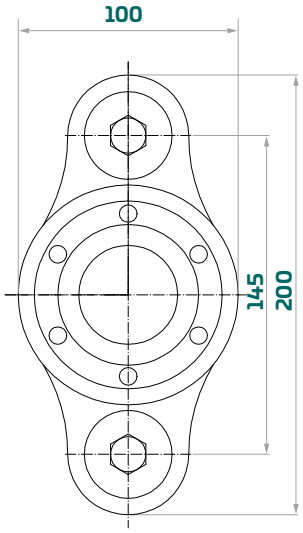

Esempi applicativi

	Potenza nominale kw (HP)	*Velocità di rotazione giri al min.*	*Rapporto di riduzione*
Barca a vela	33 (45)	3800	2.6 : 1
Motobarca dislocante	26 (35)	2600	3.0 : 1

Note: gli esempi di valutazione sopra riportati si basano su condizioni ottimali con un angolazioni del giunto di 2° per ciascun giunto CV. Nel caso in cui l'angolazione sia superiore ai 2°, la potenza massima trasmissibile deve essere ridotta (normalmente nell'ordine dell' 8-9% per ogni grado aggiunto oltre i 2°).
Le angolazioni massime ammissibili variano dai 5-8° a seconda della velocità di rotazione dell'albero.

Opzioni dell'albero dell'elica

La versione standard B10 accetta il seguente albero di transmissione ØA:

¾"	20 mm	22 mm	⅞ "	25 mm	1 "	1 ⅛ "	30 mm	1 ¼ "	32 mm	35 mm	1 ½ "	40 mm

La versione con meccanismo esterno di fissaggio è disponibile per i seguenti diametri dell'albero:

1 ¾ "	45 mm	50 mm	2 "

Tutti i sistemi B10 sono disponibili con sistema di fissaggio a flangia idoneo per l'accoppiamento alla flangia standard da elica 5BW.
Si prega di contattare il nostro ufficio tecnico per aiutarvi a scegliere il sistema Aquadrive adatto alla vostra applicazione.

WALTERSCHEID POWERTRAIN GROUP

Moduline B10

aquadrive®
antivibration system

CVB 10.10

Momento torcente statico massimo (ØA = 1 ")	1300 Nm / 969 lbft
Velocità massima di rotazione dell'albero	4000 giri al min.
Massima spinta assiale continuativa	11 kN / 2475 lbf

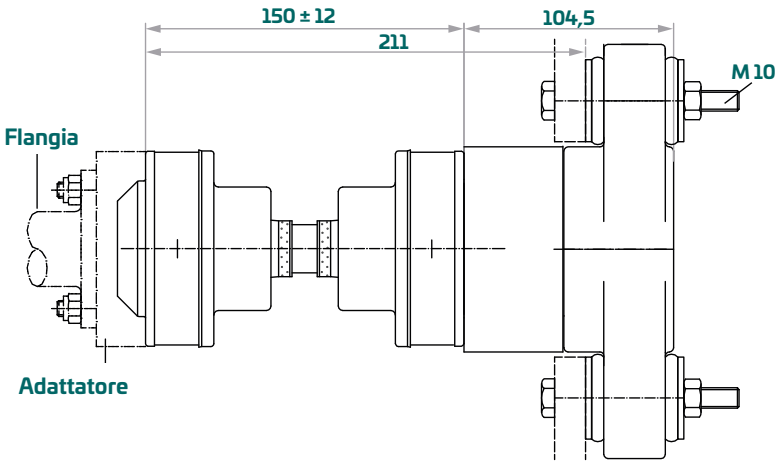

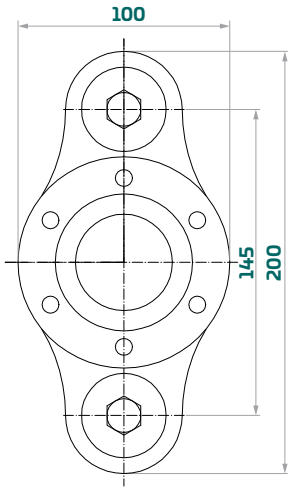

CV 10

Il sistema CV10 è disponibile su misura in esecuzione con tubo. La lunghezza minima è di 240 mm. La lunghezza massima dipende dalla velocità dell'albero.

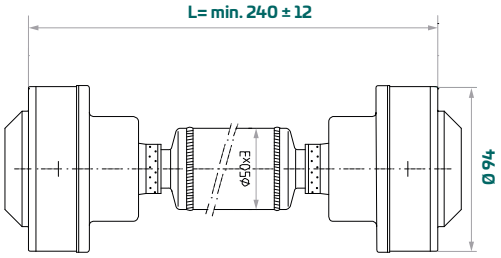

Esempi applicativi

	Potenza nominale kw (HP)	*Velocità di rotazione giri al min.*	*Rapporto di riduzione*
Barca planante	62 (85)	3800	2.0 : 1
Barca a vela	55 (75)	3800	2.6 : 1
Motobarca dislocante	40 (55)	2600	3.0 : 1

Note: gli esempi di valutazione sopra riportati si basano su condizioni ottimali con un angolazioni del giunto di 2° per ciascun giunto CV. Nel caso in cui l'angolazione sia superiore ai 2°, la potenza massima trasmissibile deve essere ridotta (normalmente nell'ordine dell' 8-9% per ogni grado aggiunto oltre i 2°).
Le angolazioni massime ammissibili variano dai 5-8° a seconda della velocità di rotazione dell'albero.

Opzioni dell'albero dell'elica

La versione standard B10 accetta il seguente albero di trasmissione ØA:

¾"	20 mm	22 mm	⅞ "	25 mm	1 "	1 ⅛ "	30 mm	1 ¼ "	32 mm	35 mm	1 ½ "	40 mm

La versione con meccanismo esterno di fissaggio è disponibile per i seguenti diametri dell'albero:

1 ¾ "	45 mm	50 mm	2 "

Tutti i sistemi B10 sono disponibili con sistema di fissaggio a flangia idoneo per l'accoppiamento alla flangia standard da elica 5BW.
Si prega di contattare il nostro ufficio tecnico per aiutarvi a scegliere il sistema Aquadrive adatto alla vostra applicazione.

WALTERSCHEID POWERTRAIN GROUP

Moduline B10

aquadrive®
antivibration system

CVB 15.10

Momento torcente statico massimo (ØA = 1 ¼")	1625 Nm / 1200 lbft
Velocità massima di rotazione dell'albero	4000 giri al min.
Massima spinta assiale continuativa	11 kN / 2475 lbf

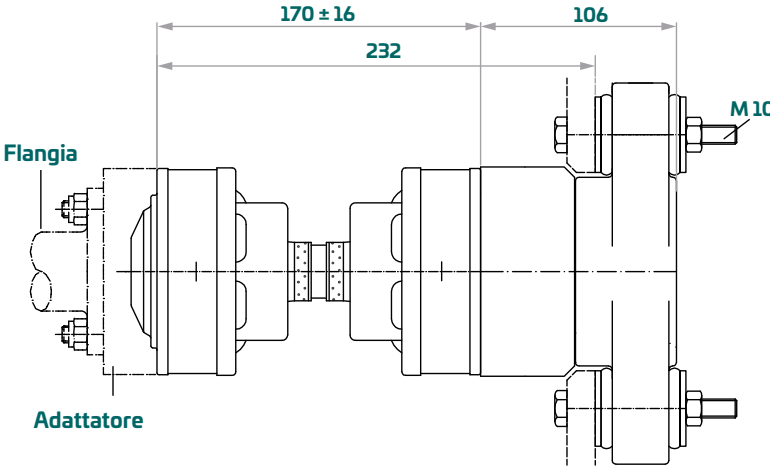

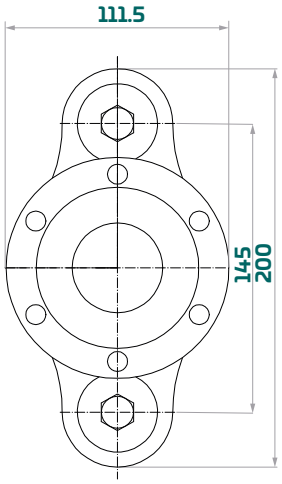

CV 15

Il sistema CV15 è disponibile su misura in esecuzione con tubo. La lunghezza minima è di 270 mm. La lunghezza massima dipende dalla velocità dell'albero.

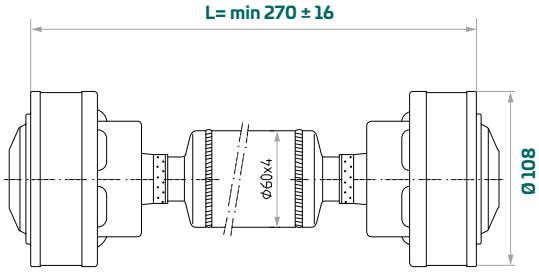

Esempi applicativi

	Potenza nominale kw (HP)	*Velocità di rotazione giri al min.*	*Rapporto di riduzione*
Barca planante	114 (155)	3800	2.0 : 1
Motobarca semi-dislocante	96 (130)	3300	2.2 : 1
Barca a vela	85 (115)	3300	2.6 : 1
Motobarca dislocante	66 (90)	2600	3.0 : 1

Note: gli esempi di valutazione sopra riportati si basano su condizioni ottimali con un angolazioni del giunto di 2° per ciascun giunto CV. Nel caso in cui l'angolazione sia superiore ai 2°, la potenza massima trasmissibile deve essere ridotta (normalmente nell'ordine dell'8-9% per ogni grado aggiunto oltre i 2°). Le angolazioni massime ammissibili variano dai 5-8° a seconda della velocità di rotazione dell'albero.

Opzioni dell'albero dell'elica

La versione standard B10 accetta il seguente albero di trasmissione ØA:

¾"	20 mm	22 mm	⅞ "	25 mm	1 "	1 ⅛ "	30 mm	1 ¼ "	32 mm	35 mm	1 ½ "	40 mm

La versione con meccanismo esterno di fissaggio è disponibile per i seguenti diametri dell'albero:

1 ¾ "	45 mm	50 mm	2 "

Tutti i sistemi B10 sono disponibili con sistema di fissaggio a flangia idoneo per l'accoppiamento alla flangia standard da elica 5BW.
Si prega di contattare il nostro ufficio tecnico per aiutarvi a scegliere il sistema Aquadrive adatto alla vostra applicazione.

WALTERSCHEID POWERTRAIN GROUP

Moduline B10

aquadrive® antivibration system

CVB 21.10

Momento torcente statico massimo (ØA = 40 mm)	2068 Nm / 1526 lbft
Velocità massima di rotazione dell'albero	4000 giri al min.
Massima spinta assiale continuativa	11 kN / 2475 lbf

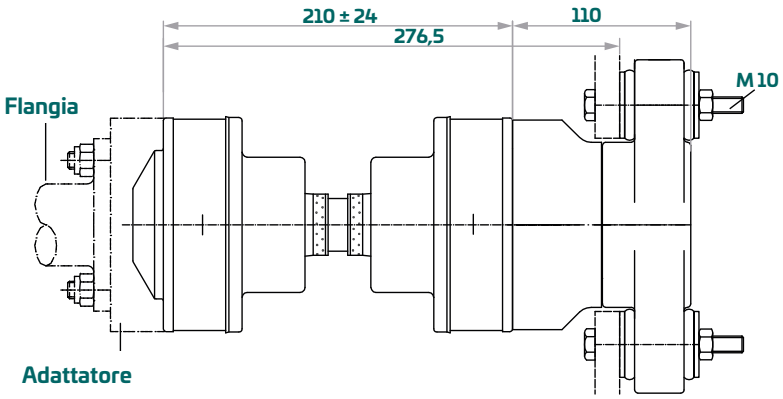

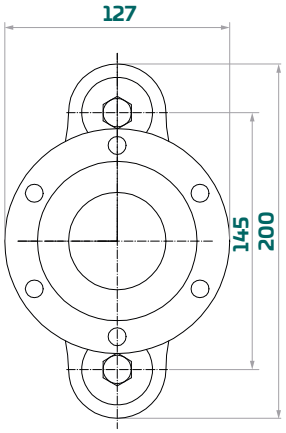

CV 21

Il sistema CV21 è disponibile su misura in esecuzione con tubo. La lunghezza minima è di 280 mm. La lunghezza massima dipende dalla velocità dell'albero.

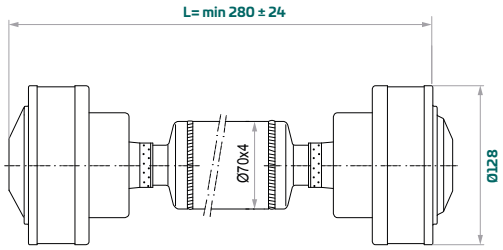

Esempi applicativi

	Potenza nominale kw (HP)	*Velocità di rotazione giri al min.*	*Rapporto di riduzione*
Barca planante	173 (235)	3800	2.0 : 1
Motobarca semi-dislocante	147 (200)	3300	2.2 : 1
Motobarca dislocante	96 (130)	2500	3.1 : 1

Note: gli esempi di valutazione sopra riportati si basano su condizioni ottimali con un angolazioni del giunto di 2° per ciascun giunto CV. Nel caso in cui l'angolazione sia superiore ai 2°, la potenza massima trasmissibile deve essere ridotta (normalmente nell'ordine dell' 8-9% per ogni grado aggiunto oltre i 2°). Le angolazioni massime ammissibili variano dai 5-8° a seconda della velocità di rotazione dell'albero.

Opzioni dell'albero dell'elica

La versione standard B10 accetta il seguente albero di trasmissione ØA:

¾"	20 mm	22 mm	⅞ "	25 mm	1 "	1 ⅛ "	30 mm	1 ¼ "	32 mm	35 mm	1 ½ "	40 mm

La versione con meccanismo esterno di fissaggio è disponibile per i seguenti diametri dell'albero:

1 ¾ "	45 mm	50 mm	2 "

Tutti i sistemi B10 sono disponibili con sistema di fissaggio a flangia idoneo per l'accoppiamento alla flangia standard da elica 5BW.
Si prega di contattare il nostro ufficio tecnico per aiutarvi a scegliere il sistema Aquadrive adatto alla vostra applicazione.

WALTERSCHEID POWERTRAIN GROUP

Moduline B20

aquadrive®
antivibration system

CVB 21.20

Momento torcente statico massimo (ØA = 2 ")	1400 Nm / 1034 lbft
Velocità massima di rotazione dell'albero	2000 giri al min.
Massima spinta assiale continuativa	14 kN / 3150 lbf

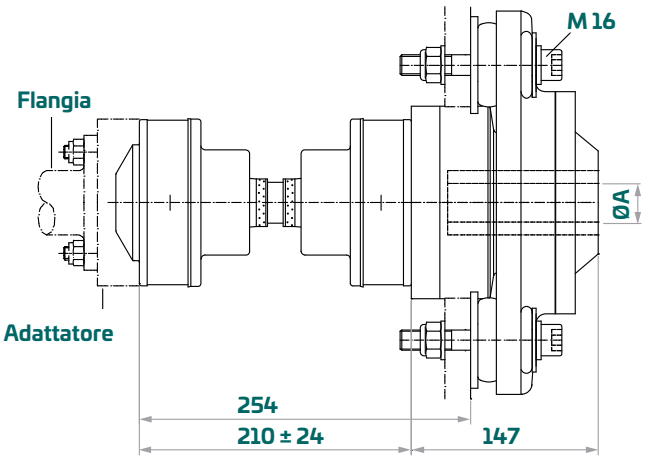

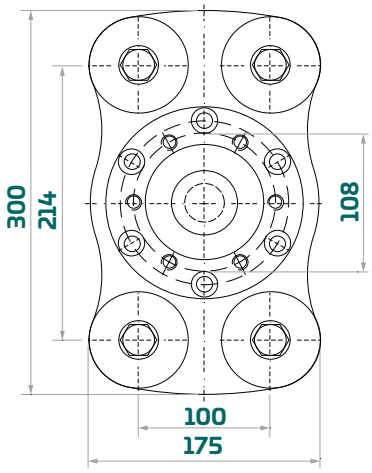

CV 21

Il sistema CV21 è disponibile su misura in esecuzione con tubo. La lunghezza minima è di 280 mm. La lunghezza massima dipende dalla velocità dell'albero.

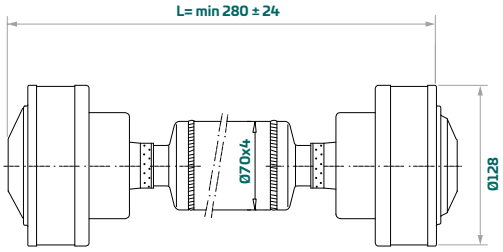

Esempi applicativi

	Potenza nominale kw (HP)	*Velocità di rotazione giri al min.*	*Rapporto di riduzione*
Barca dislocante	100 (135)	2600	3 : 1
Barca planante	165 (225)	3900	2 : 1

Note: gli esempi di valutazione sopra riportati si basano su condizioni ottimali con un angolazioni del giunto di 2° per ciascun giunto CV. Nel caso in cui l'angolazione sia superiore ai 2°, la potenza massima trasmissibile deve essere ridotta (normalmente nell'ordine dell' 8-9% per ogni grado aggiunto oltre i 2°).
Le angolazioni massime ammissibili variano dai 5-8° a seconda della velocità di rotazione dell'albero.

Opzioni dell'albero dell'elica

La versione standard B20 accetta i seguenti diametri dell'albero elica:

ØA	35 mm	1 ½ "	40 mm	1 ¾ "	45 mm	50 mm	2 "

Tutti i sistemi B20 sono disponibili anche con raccordo flangiato.
Si prega di contattare il nostro ufficio tecnico per aiutarvi a selezionare un sistema Aquadrive adatto per la vostra applicazione.

WALTERSCHEID POWERTRAIN GROUP

Moduline B20

aquadrive® antivibration system

CVB 30.20

Momento torcente statico massimo (ØA = 2 ")	1400 Nm / 1034 lbft
Velocità massima di rotazione dell'albero	2000 giri al min.
Massima spinta assiale continuativa	14 kN / 3150 lbf

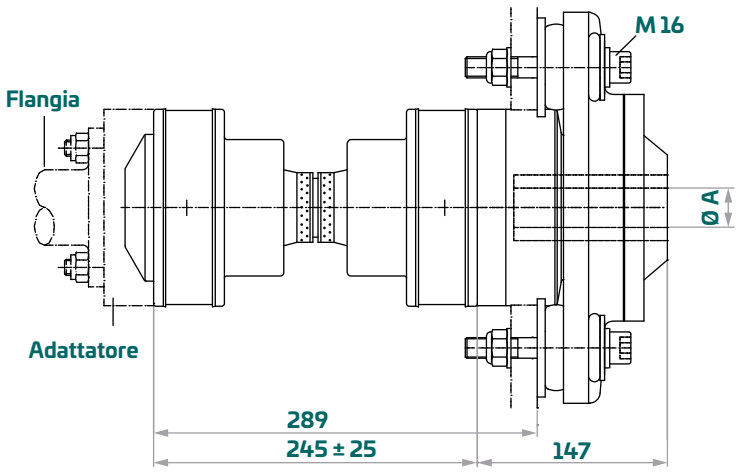

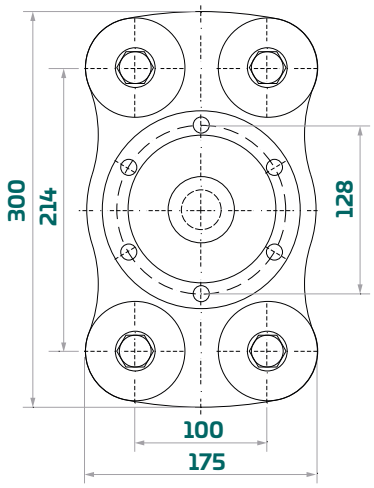

CV 30

Il sistema CV30 è disponibile su misura in esecuzione con tubo. La lunghezza minima è di 340 mm. La lunghezza massima dipende dalla velocità dell'albero.

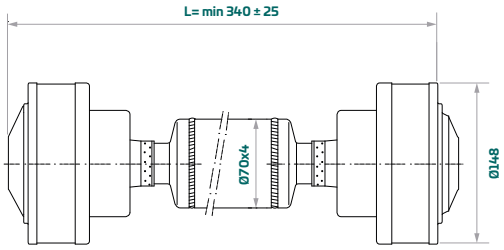

Esempi applicativi

	Potenza nominale kw (HP)	*Velocità di rotazione giri al min.*	*Rapporto di riduzione*
Barca dislocante	130 (175)	2600	3 : 1
Barca planante	200 (270)	3300	2 : 1

Note: gli esempi di valutazione sopra riportati si basano su condizioni ottimali con un angolazioni del giunto di 2° per ciascun giunto CV. Nel caso in cui l'angolazione sia superiore ai 2°, la potenza massima trasmissibile deve essere ridotta (normalmente nell'ordine dell'8-9% per ogni grado aggiunto oltre i 2°).
Le angolazioni massime ammissibili variano dai 5-8° a seconda della velocità di rotazione dell'albero.

Opzioni dell'albero dell'elica

La versione standard B20 accetta I seguenti diametri dell'albero elica:

ØA	35 mm	1 ½ "	40 mm	1 ¾ "	45 mm	50 mm	2 "

Tutti i sistemi B20 sono disponibili con un sistema di fissaggio a flangia.
Si prega di contattare il nostro ufficio tecnico per aiutarvi a selezionare il sistema Aquadrive adatto per la vostra applicazione.

Moduline B30

aquadrive®
antivibration system

CVB 30.30

Momento torcente statico massimo (ØA = 65 mm)	3000 Nm / 2215 lbft
Velocità massima di rotazione dell'albero	1700 giri al min.
Massima spinta assiale continuativa	21 kN / 4725 lbf

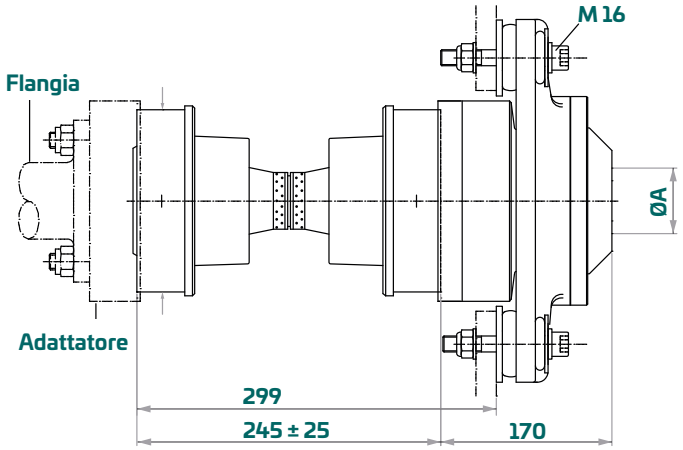

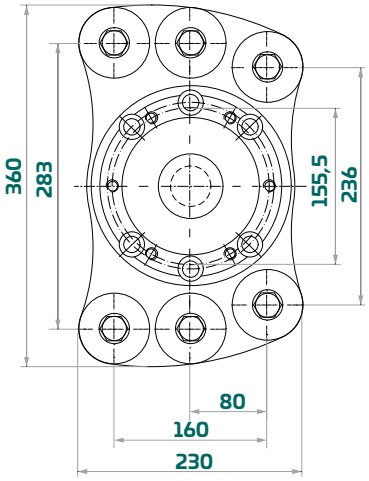

CV 30

Il sistema CV30 è disponibile su misura in esecuzione con tubo. La lunghezza minima è di 340 mm. La lunghezza massima dipende dalla velocità dell'albero.

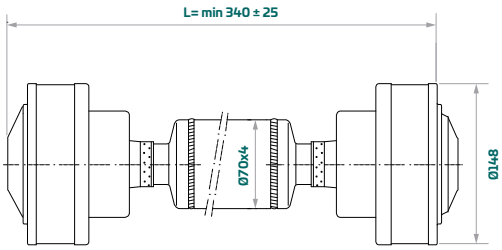

Esempi applicativi

	Potenza nominale kw (HP)	*Velocità di rotazione giri al min.*	*Rapporto di riduzione*
Barca dislocante	140 (190)	2600	3 : 1
Barca planante	180 (244)	3000	2 : 1

Note: gli esempi di valutazione sopra riportati si basano su condizioni ottimali con un angolazioni del giunto di 2° per ciascun giunto CV. Nel caso in cui l'angolazione sia superiore ai 2°, la potenza massima trasmissibile deve essere ridotta (normalmente nell'ordine dell' 8-9% per ogni grado aggiunto oltre i 2°).
Le angolazioni massime ammissibili variano dai 5-8° a seconda della velocità di rotazione dell'albero.

Opzioni dell'albero dell'elica:

La versione standard B30 accetta le seguenti dimensioni dell'albero elica:

ØA	40 mm	1 ¾ "	45 mm	50 mm	2 "
	2 ¼ "	60 mm	2 ½ "	65 mm	70 mm

Tutti i sistemi B30 sono disponibili a con un sistema di fissaggio a flangia.
Si prega di contattare il nostro ufficio tecnico per aiutarvi a selezionare il sistema Aquadrive adatto per la vostra applicazione..

WALTERSCHEID POWERTRAIN GROUP

Moduline B30

aquadrive® antivibration system

CVB 32.30

Momento torcente statico massimo (ØA = 65 mm)	3000 Nm / 2215 lbft
Velocità massima di rotazione dell'albero	1700 giri al min.
Massima spinta assiale continuativa	21 kN / 4725 lbf

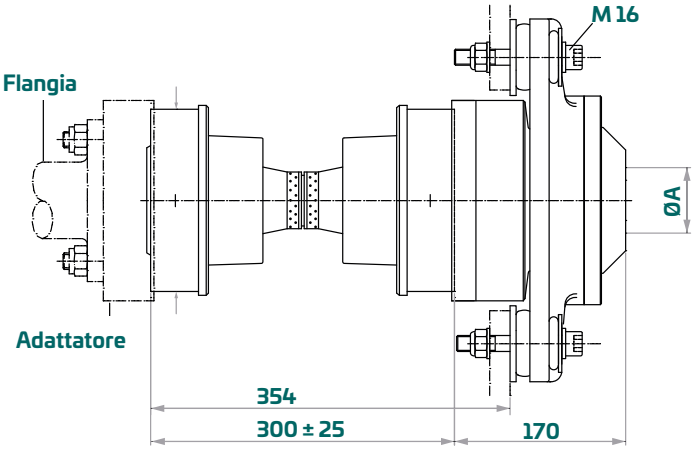

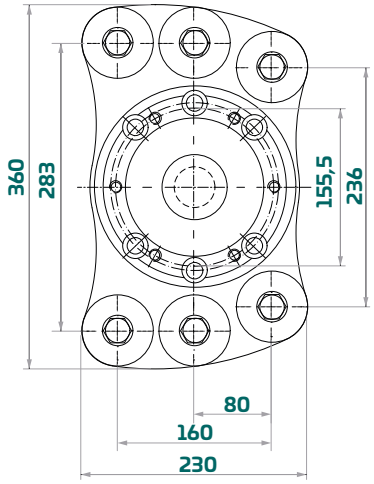

CV 32

Il sistema CV32 è disponibile su misura in esecuzione con tubo. La lunghezza minima è di 420 mm. La lunghezza massima dipende dalla velocità dell'albero.

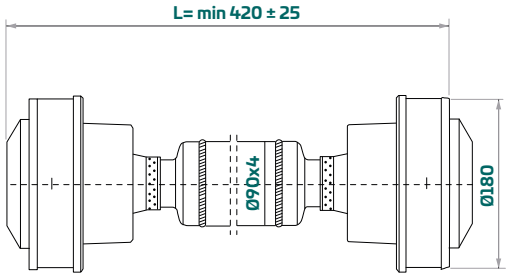

Esempi applicativi

	Potenza nominale kw (HP)	*Velocità di rotazione giri al min.*	*Rapporto di riduzione*
Barca dislocante	195 (265)	2600	3 : 1
Barca planante	270 (365)	3000	2 : 1

Note: gli esempi di valutazione sopra riportati si basano su condizioni ottimali con un angolazioni del giunto di 2° per ciascun giunto CV. Nel caso in cui l'angolazione sia superiore ai 2°, la potenza massima trasmissibile deve essere ridotta (normalmente nell'ordine dell' 8-9% per ogni grado aggiunto oltre i 2°).
Le angolazioni massime ammissibili variano dai 5-8° a seconda della velocità di rotazione dell'albero.

Opzioni dell'albero dell'elica:

La versione standard B30 accetta le seguenti dimensioni dell'albero dell'elica:

ØA	40 mm	1 ¾ "	45 mm	50 mm	2 "
	2 ¼ "	60 mm	2 ½ "	65 mm	70 mm

Tutti i sistemi B30 sono disponibili con un sistema di fissaggio a flangia.
Si prega di contattare il nostro ufficio tecnico per aiutarvi a selezionare un sistema Aquadrive adatto per la vostra applicazione..

WALTERSCHEID POWERTRAIN GROUP

Moduline B30

aquadrive®
antivibration system

CVB 42.30

Momento torcente statico massimo (ØA = 65 mm)	3000 Nm / 2215 lbft
Velocità massima di rotazione dell'albero	1700 giri al min.
Massima spinta assiale continuativa	21 kN / 4725 lbf

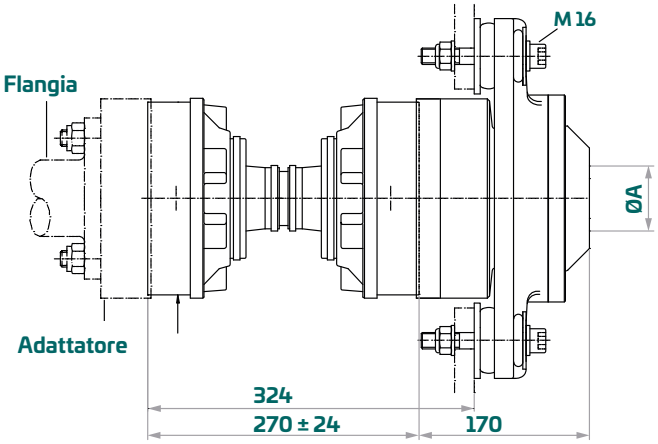

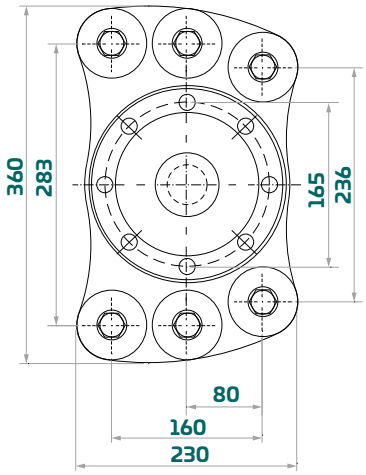

CV 42

Il sistema CV42 è disponibile su misura in esecuzione con tubo. La lunghezza minima è di 430 mm. La lunghezza massima dipende dalla velocità dell'albero.

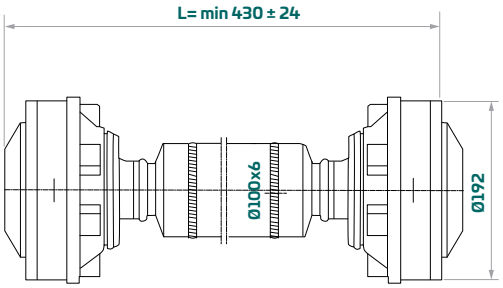

Esempi applicativi

	Potenza nominale kw (HP)	*Velocità di rotazione giri al min.*	*Rapporto di riduzione*
Barca dislocante	240 (325)	2800	3 : 1
Barca planante	310 (420)	2600	2.5 : 1

Note: gli esempi di valutazione sopra riportati si basano su condizioni ottimali con un angolazioni del giunto di 2° per ciascun giunto CV. Nel caso in cui l'angolazione sia superiore ai 2°, la potenza massima trasmissibile deve essere ridotta (normalmente nell'ordine dell' 8-9% per ogni grado aggiunto oltre i 2°).
Le angolazioni massime ammissibili variano dai 5-8° a seconda della velocità di rotazione dell'albero.

Opzioni dell'albero dell'elica

La versione standard B30 accetta le seguenti dimensioni dell'albero elica:

ØA	40 mm	1 ¾ "	45 mm	50 mm	2 "
	2 ¼ "	60 mm	2 ½ "	65 mm	70 mm

Tutti i sistemi B30 sono disponibili con un sistema di fissaggio a flangia.
Si prega di contattare il nostro ufficio tecnico per aiutarvi a selezionare il sistema Aquadrive adatto per la vostra applicazione.

WALTERSCHEID POWERTRAIN GROUP

Heavy Duty Line HDL

aquadrive®
antivibration system

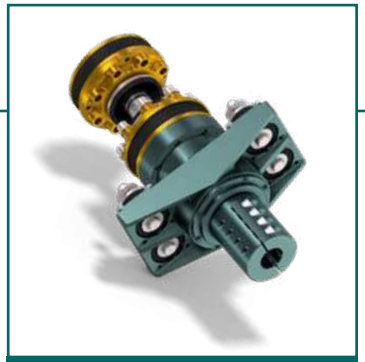

HDL 42.680

Momento torcente statico massimo	10500 Nm / 7750 lbft
Velocità massima di rotazione dell'albero	1700 giri al min.
Massima spinta assiale	40 kN / 9000 lbf

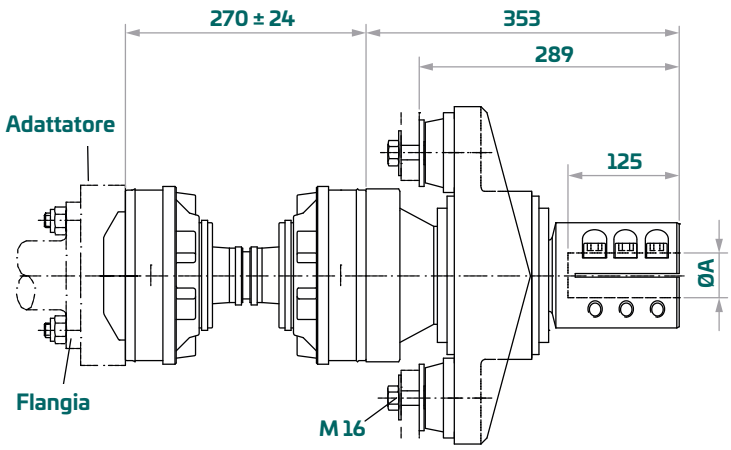

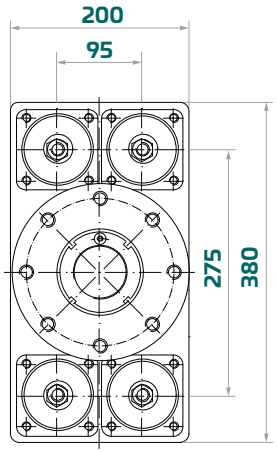

CV 42

Il sistema CV42 è disponibile su misura in esecuzione con tubo. La lunghezza minima è di 430 mm. La lunghezza massima dipende dalla velocità dell'albero.

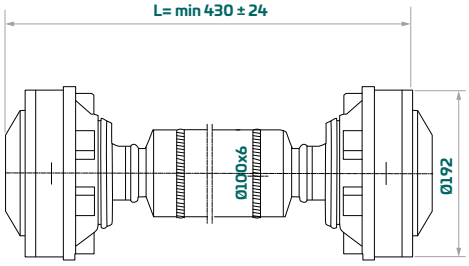

Esempi applicativi

	Potenza nominale kw (HP)	*Velocità di rotazione giri al min.*	*Rapporto di riduzione*
Barca dislocante	220 (300)	2100	3 : 1
Barca planante	420 (570)	2600	2 : 1

Note: gli esempi di valutazione sopra riportati si basano su condizioni ottimali con un angolazioni del giunto di 2° per ciascun giunto CV. Nel caso in cui l'angolazione sia superiore ai 2°, la potenza massima trasmissibile deve essere ridotta (normalmente nell'ordine dell' 8-9% per ogni grado aggiunto oltre i 2°).
Le angolazioni massime ammissibili variano dai 5-8° a seconda della velocità di rotazione dell'albero.

Opzioni dell'albero dell'elica

La versione standard HDL 680 accetta le seguenti dimensioni dell'albero elica:

50 mm	2 "	2 ¼ "	60 mm	2 ½ "	65 mm	70 mm

Si prega di contattare il nostro ufficio tecnico per aiutarvi a selezionare un sistema Aquadrive adatto per la vostra applicazione.

Heavy Duty Line HDL

aquadrive® antivibration system

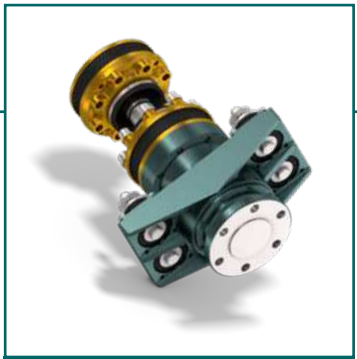

HDL 42.680 Flanged

Momento torcente statico massimo	10500 Nm / 7750 lbft
Velocità massima di rotazione dell'albero	1700 giri al min.
Massima spinta assiale	40 kN / 9000 lbf

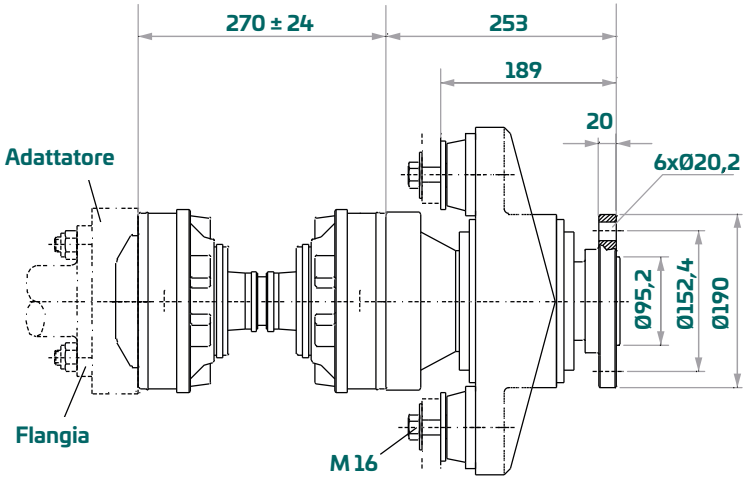

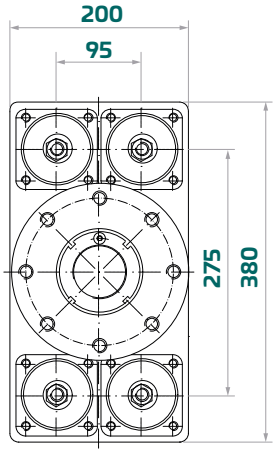

CV 42

Il sistema CV42 è disponibile su misura in esecuzione con tubo. La lunghezza minima è di 430 mm. La lunghezza massima dipende dalla velocità dell'albero.

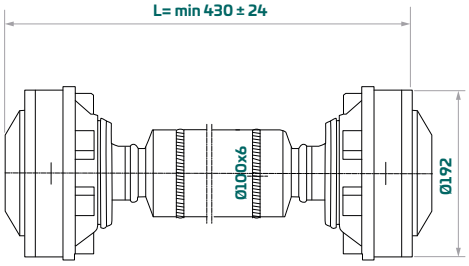

Esempi applicativi

	Potenza nominale kw (HP)	*Velocità di rotazione giri al min.*	*Rapporto di riduzione*
Barca dislocante	220 (300)	2100	3 : 1
Barca planante	420 (570)	2600	2 : 1

Note: gli esempi di valutazione sopra riportati si basano su condizioni ottimali con un angolazioni del giunto di 2° per ciascun giunto CV. Nel caso in cui l'angolazione sia superiore ai 2°, la potenza massima trasmissibile deve essere ridotta (normalmente nell'ordine dell' 8-9% per ogni grado aggiunto oltre i 2°).
Le angolazioni massime ammissibili variano dai 5-8° a seconda della velocità di rotazione dell'albero.

Opzioni dell'albero dell'elica

La versione standard HDL 680 accetta le seguenti dimensioni dell'albero elica:

50 mm	2 "	2 ¼ "	60 mm	2 ½ "	65 mm	70 mm

Si prega di contattare il nostro ufficio tecnico per aiutarvi a selezionare un sistema Aquadrive adatto per la vostra applicazione.

Heavy Duty Line HDL

aquadrive® antivibration system

HDL 48.690

Momento torcente statico massimo	12240 Nm / 9060 lbft
Velocità massima di rotazione dell'albero	1700 giri al min.
Massima spinta assiale	40 kN / 9000 lbf

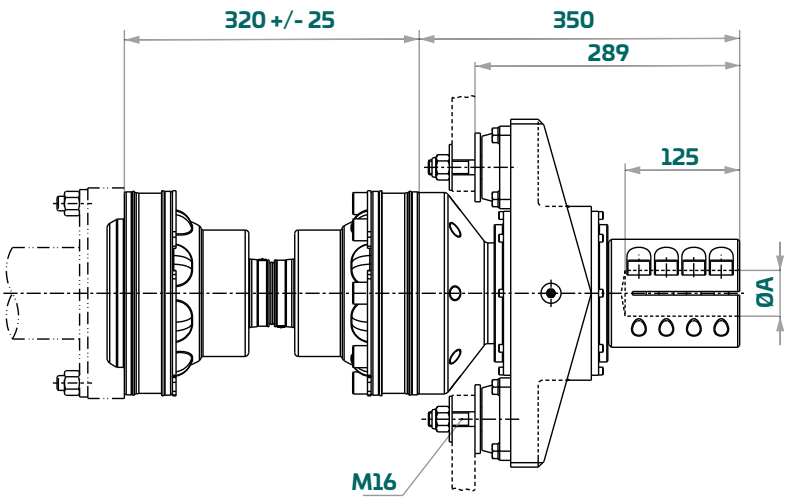

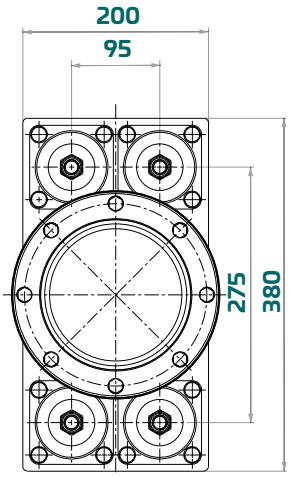

CV 48

Il sistema CV48 è disponibile su misura in esecuzione con tubo. La lunghezza minima è di 420 mm. La lunghezza massima dipende dalla velocità dell'albero.

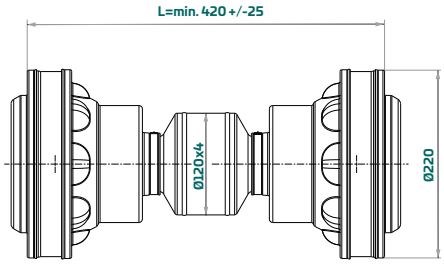

Esempi applicativi

	Potenza nominale kw (HP)	*Velocità di rotazione giri al min.*	*Rapporto di riduzione*
Barca dislocante	410 (550)	2100	3 : 1
Barca planante	670 (900)	2800	2 : 1

Note: gli esempi di valutazione sopra riportati si basano su condizioni ottimali con un angolazioni del giunto di 2° per ciascun giunto CV. Nel caso in cui l'angolazione sia superiore ai 2°, la potenza massima trasmissibile deve essere ridotta (normalmente nell'ordine dell' 8-9% per ogni grado aggiunto oltre i 2°).
Le angolazioni massime ammissibili variano dai 5-8° a seconda della velocità di rotazione dell'albero.

Opzioni dell'albero dell'elica

La versione standard HDL 680 accetta le seguenti dimensioni dell'albero elica:

50 mm	2 "	2 ¼ "	60 mm	2 ½ "	65 mm	70 mm

Si prega di contattare il nostro ufficio tecnico per aiutarvi a selezionare un sistema Aquadrive adatto per la vostra applicazione.

Heavy Duty Line HDL

aquadrive® antivibration system

HDL 48.690 Flanged

Momento torcente statico massimo	12240 Nm / 9060 lbft
Velocità massima di rotazione dell'albero	1700 giri al min.
Massima spinta assiale	40 kN / 9000 lbf

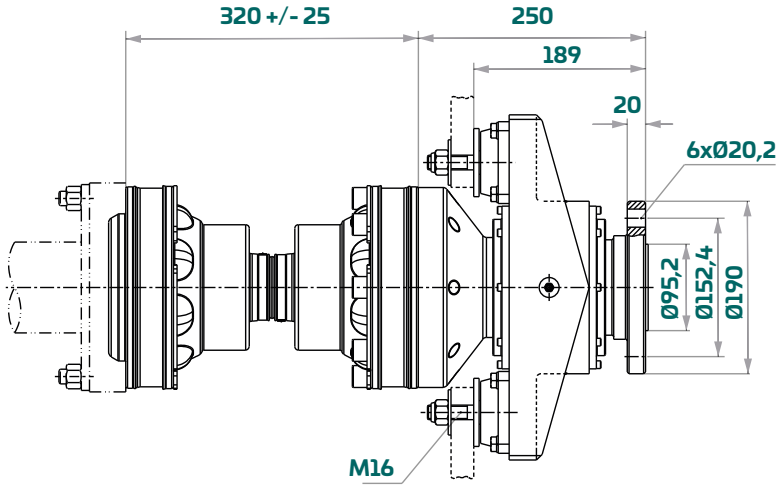

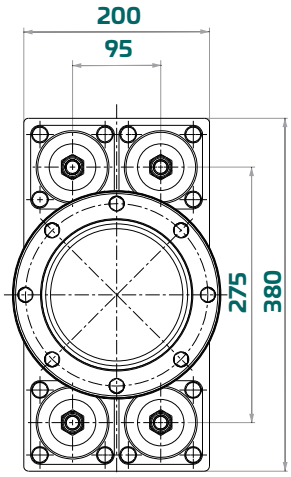

CV 48

Il sistema CV48 è disponibile su misura in esecuzione con tubo. La lunghezza minima disponibile è di 420 mm. La lunghezza massima dipende dalla velocità dell'albero.

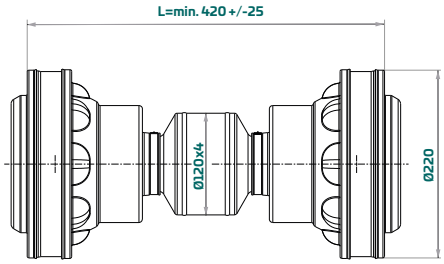

Esempi applicativi

	Potenza nominale kw (HP)	*Velocità di rotazione giri al min.*	*Rapporto di riduzione*
Barca dislocante	410 (550)	2100	3 : 1
Barca planante	670 (900)	2800	2 : 1

Note: gli esempi di valutazione sopra riportati si basano su condizioni ottimali con un angolazioni del giunto di 2° per ciascun giunto CV. Nel caso in cui l'angolazione sia superiore ai 2°, la potenza massima trasmissibile deve essere ridotta (normalmente nell'ordine dell' 8-9% per ogni grado aggiunto oltre i 2°).
Le angolazioni massime ammissibili variano dai 5-8° a seconda della velocità di rotazione dell'albero.

Opzioni dell'albero dell'elica

La versione standard HDL 680 accetta le seguenti dimensioni dell'albero elica:

50 mm	2 "	2 ¼ "	60 mm	2 ½ "	65 mm	70 mm

Si prega di contattare il nostro ufficio tecnico per aiutarvi a selezionare un sistema Aquadrive adatto per la vostra applicazione.

Heavy Duty Line HDL

aquadrive®
antivibration system

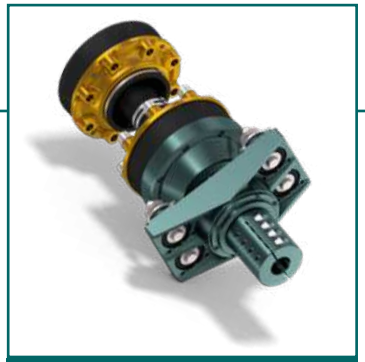

HDL 60.700

Momento torcente statico massimo	12240 Nm / 9060 lbft
Velocità massima di rotazione dell'albero	1700 giri al min.
Massima spinta assiale	40 kN / 9000 lbf

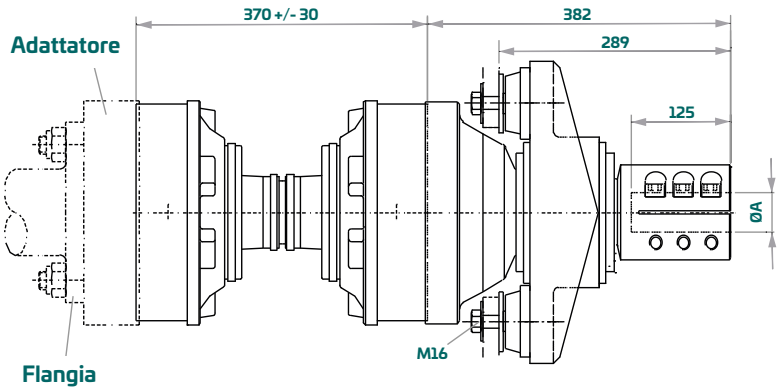

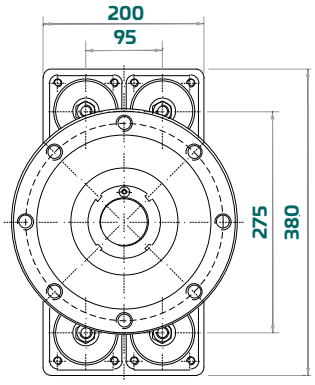

CV 60

Il sistema CV60 è disponibile su misura in esecuzione con tubo. La lunghezza minima è di 700 mm. La lunghezza massima dipende dalla velocità dell'albero.

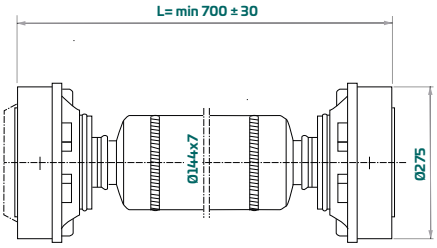

Esempi applicativi

	Potenza nominale kw (HP)	*Velocità di rotazione giri al min.*	*Rapporto di riduzione*
Barca dislocante	370 (500)	1900	2.7 : 1
Barca planante	660 (900)	2300	1.75 : 1

Note: gli esempi di valutazione sopra riportati si basano su condizioni ottimali con un angolazione del giunto di 2° per ciascun giunto CV. Nel caso in cui l'angolazione sia superiore ai 2°, la potenza massima trasmissibile deve essere ridotta (normalmente nell'ordine dell' 8-9% per ogni grado aggiunto oltre i 2°).
Le angolazioni massime ammissibili variano dai 5-8° a seconda della velocità di rotazione dell'albero.

Opzioni dell'albero dell'elica

La versione standard HDL 700 accetta le seguenti dimensioni dell'albero elica:

50 mm	2 "	2 ¼ "	60 mm	2 ½ "	65 mm	70 mm

Si prega di contattare il nostro ufficio tecnico per aiutarvi a selezionare un sistema Aquadrive adatto per la vostra applicazione.

Heavy Duty Line HDL

aquadrive® antivibration system

HDL 60.700 Flanged

Momento torcente statico massimo	12240 Nm / 9060 lbft
Velocità massima di rotazione dell'albero	1700 giri al min.
Massima spinta assiale	40 kN / 9000 lbf

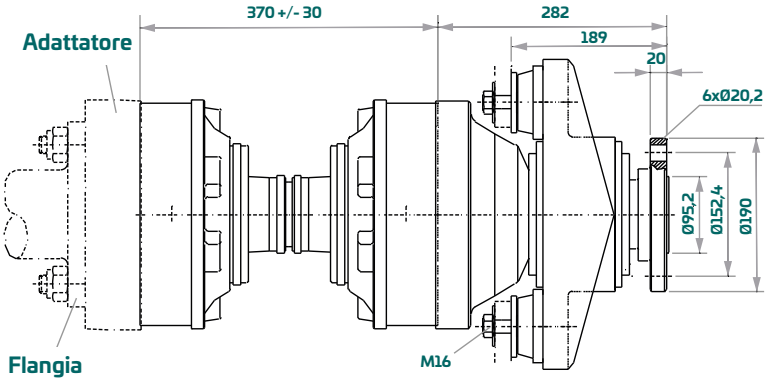

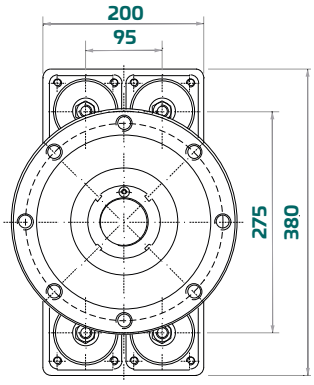

CV 60

Il sistema CV60 è disponibile su misura in esecuzione con tubo. La lunghezza minima è di 700 mm. La lunghezza massima dipende dalla velocità dell'albero.

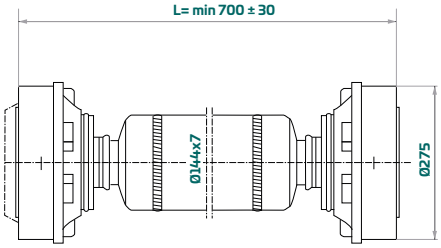

Esempi applicativi

	Potenza nominale kw (HP)	*Velocità di rotazione giri al min.*	*Rapporto di riduzione*
Barca dislocante	370 (500)	1900	2.7 : 1
Barca planante	660 (900)	2300	1.75 : 1

Note: gli esempi di valutazione sopra riportati si basano su condizioni ottimali con un angolazione del giunto di 2° per ciascun giunto CV. Nel caso in cui l'angolazione sia superiore ai 2°, la potenza massima trasmissibile deve essere ridotta (normalmente nell'ordine dell' 8-9% per ogni grado aggiunto oltre i 2°).
Le angolazioni massime ammissibili variano dai 5-8° a seconda della velocità di rotazione dell'albero.

Opzioni dell'albero dell'elica

La versione standard HDL 700 accetta le seguenti dimensioni dell'albero elica:

50 mm	2 "	2 ¼ "	60 mm	2 ½ "	65 mm	70 mm

Si prega di contattare il nostro ufficio tecnico per aiutarvi a selezionare un sistema Aquadrive adatto per la vostra applicazione.

Heavy Duty Line HDL

aquadrive®
antivibration system

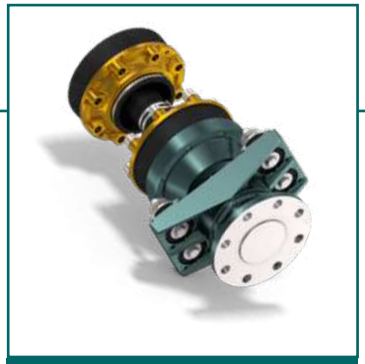

HDL 60.700 HT *

* HT – Versione in acciaio ad alta tensione

Momento torcente statico massimo	22000 Nm / 16280 lbft
Velocità massima di rotazione dell'albero	1700 giri al min.
Massima spinta assiale	40 kN / 9000 lbf

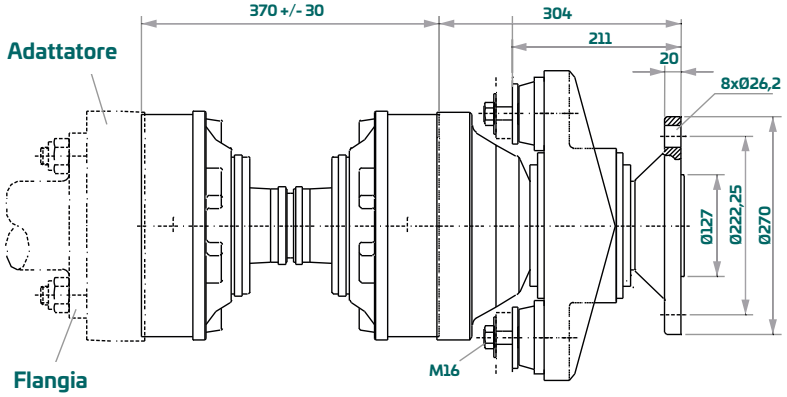

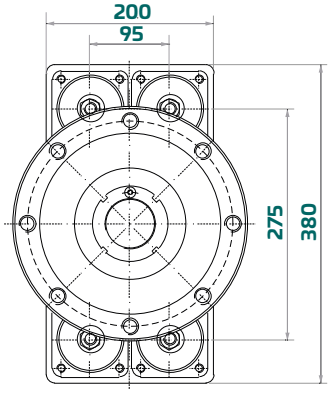

CV 60

Il sistema CV60 è disponibile su misura in esecuzione con tubo. La lunghezza minima è di 700 mm. La lunghezza massima dipende dalla velocità dell'albero.

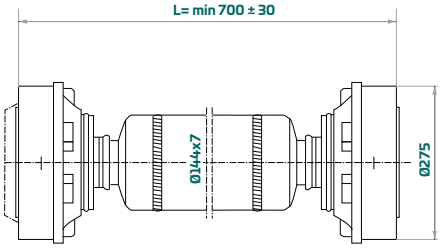

Esempi applicativi

	Potenza nominale kw (HP)	*Velocità di rotazione giri al min.*	*Rapporto di riduzione*
Barca dislocante	515 (700)	1900	3 : 1
Barca planante	735 (1000)	2300	2.5 : 1

Note: gli esempi di valutazione sopra riportati si basano su condizioni ottimali con un angolazione del giunto di 2° per ciascun giunto CV. Nel caso in cui l'angolazione sia superiore ai 2°, la potenza massima trasmissibile deve essere ridotta (normalmente nell'ordine dell' 8-9% per ogni grado aggiunto oltre i 2°).
Le angolazioni massime ammissibili variano dai 5-8° a seconda della velocità di rotazione dell'albero.

Opzioni dell'albero dell'elica

La versione standard HDL 700 accetta le seguenti dimensioni dell'albero elica:

50 mm	2 "	2 ¼ "	60 mm	2 ½ "	65 mm	70 mm

Si prega di contattare il nostro ufficio tecnico per aiutarvi a selezionare un sistema Aquadrive adatto per la vostra applicazione.

Heavy Duty Line HDL

aquadrive® antivibration system

HDL 60.780 Flanged

Momento torcente statico massimo	25000 Nm / 18500 lbft
Velocità massima di rotazione dell'albero	1400 giri al min.
Massima spinta assiale	60 kN / 13500 lbf

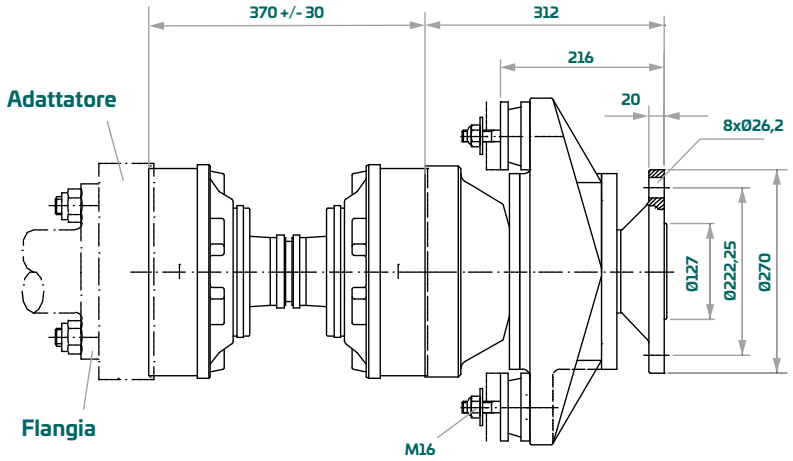

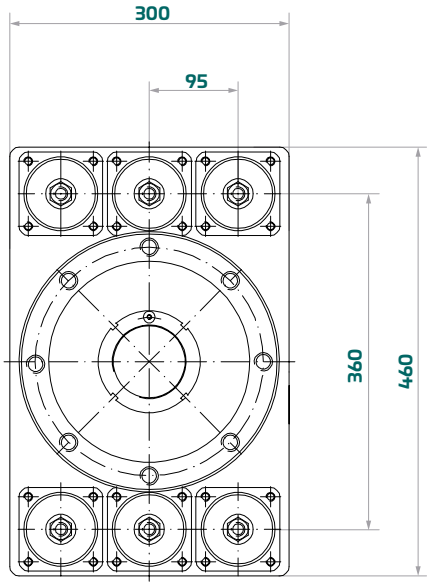

CV 60

Il sistema CV60 è disponibile su misura in esecuzione con tubo. La lunghezza minima è di 700 mm. La lunghezza massima dipende dalla velocità dell'albero.

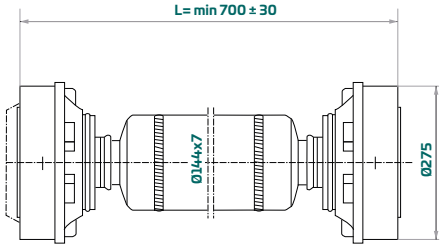

Esempi applicativi

	Potenza nominale kw (HP)	*Velocità di rotazione giri al min.*	*Rapporto di riduzione*
Barca dislocante	590 (800)	2100	3 : 1
Barca planante	1100 (1500)	2300	1.75 : 1

Note: gli esempi di valutazione sopra riportati si basano su condizioni ottimali con un angolazione del giunto di 2° per ciascun giunto CV. Nel caso in cui l'angolazione sia superiore ai 2°, la potenza massima trasmissibile deve essere ridotta (normalmente nell'ordine dell' 8-9% per ogni grado aggiunto oltre i 2°).
Le angolazioni massime ammissibili variano dai 5-8° a seconda della velocità di rotazione dell'albero.

Opzioni dell'albero dell'elica

La versione standard HDL 700 accetta le seguenti dimensioni dell'albero elica:

50 mm	2 "	2 ¼ "	60 mm	2 ½ "	65 mm	70 mm

Si prega di contattare il nostro ufficio tecnico per aiutarvi a selezionare un sistema Aquadrive adatto per la vostra applicazione.

AQUADRIVE CVT – SMORZAMENTO TORSIONALE

Per evitare le vibrazioni torsionali, elementi di gomma morbida e flessibile sono normalmente installati tra il volano motore e il gruppo di propulsione.
Le trasmissioni omocinetiche Aquadrive possono essere accoppiate direttamente all'invertitore senza ulteriori elementi elastici. Per l'accoppiamento del sistema Aquadrive al volano sono disponibili giunti elastici in gomma combinati con trasmissioni omocinetiche (unità CVT) come soluzione personalizzata in una gamma completa di applicazioni di potenza che coinvolgono apparecchiature di propulsione montate a distanza come getti d'acqua, piede poppiero e v-drive.

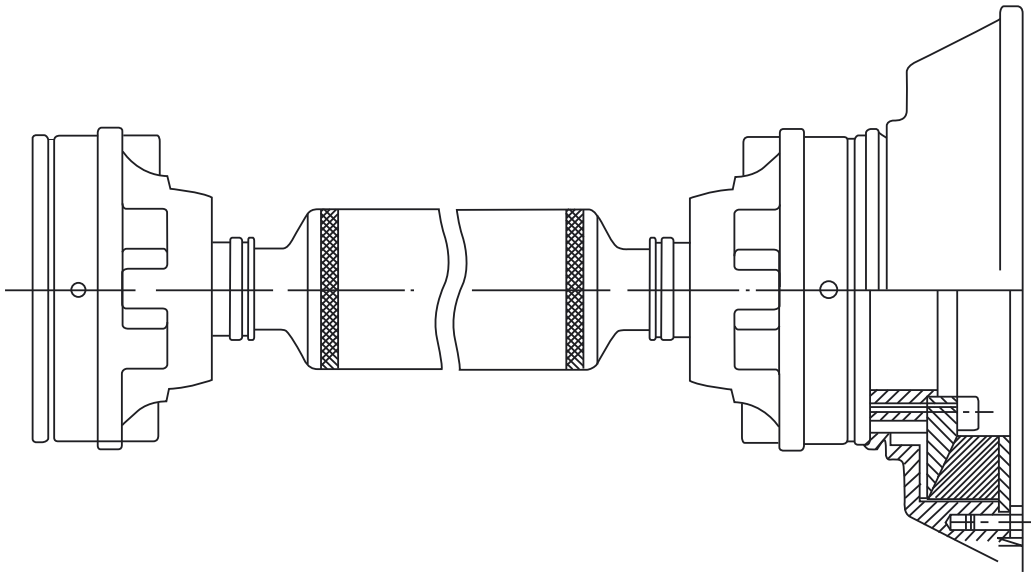

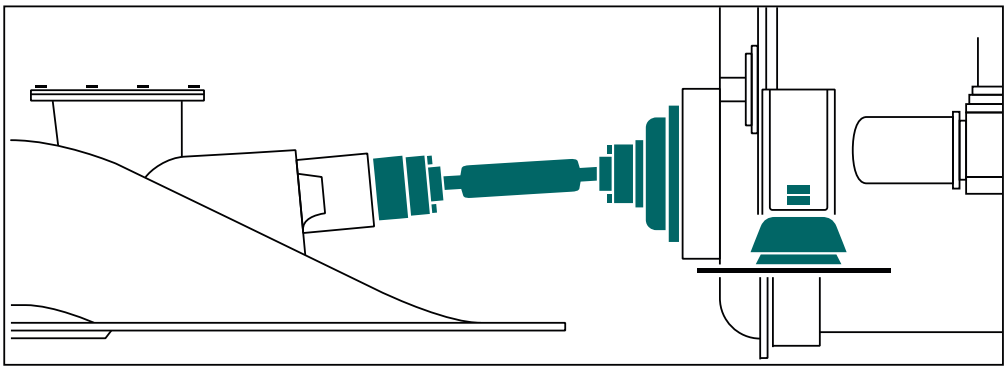

AQUADRIVE CVT PER IL COLLEGAMENTO TRA MOTORE E IDROGETTO

L'unità CVT è costituita da una trasmissione omocinetica e da un elemento smorzante torsionale in gomma, fornibile in lunghezza richiesta, progettato per essere attaccato direttamente al volano del motore. Questa è la migliore soluzione, perché offre un eccellente smorzamento torsionale e l'assorbimento totale del disallineamento e del movimento tra idrogetti e motori montati su supporti morbidi.

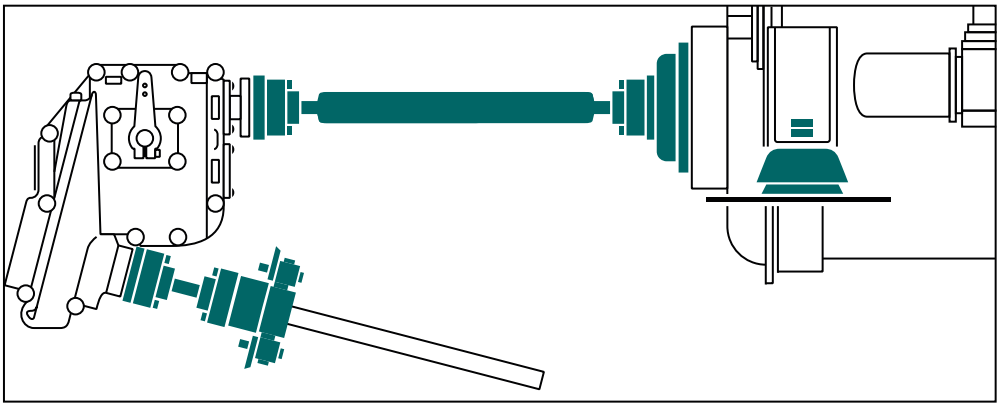

AQUADRIVE PER LE INSTALLAZIONI TRA MOTORE E V-DRIVE

La migliore soluzione per installare un v-drive: prima unità CVT con smorzamento torsionale tra il motore montato su supporti morbidi e l'invertitore, poi una trasmissione omocinetica con reggispinta che assorbe la spinta dell'elica e consente un montaggio morbido dell'invertitore ed un allineamento libero. Con questo sistema si riducono in modo notevole vibrazioni e rumorosità.

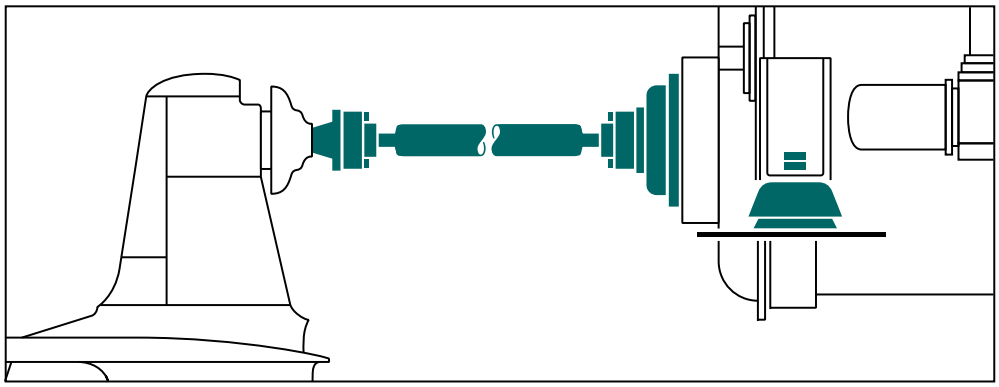

AQUADRIVE CVT PER IL COLLEGAMENTO TRA MOTORE E PIEDE POPPIERO

Quando il piede poppiero viene separato dal motore, il modo migliore per realizzare l'accoppiamento tra volano e piede poppiero è quello di utilizzare l'unità CVT. Questo offre sicuramente una soluzione più fluida e silenziosa, riducendo notevolmente l'usura dei cuscinetti rispetto ad ogni altro sistema di trasmissione.

SUPPORTI MOTORE AQUADRIVE

Il sistema Aquadrive crea un movimento libero tra il motore e l'asse dell'elica. Un risultato è che i supporti del motore possono essere molto più morbidi del normale, in parte perché il motore può vibrare liberamente rispetto all'albero, e in parte perché nessuna spinta dell'elica raggiunge i supporti e li sforza in avanti. I supporti del motore Aquadrive possono essere utilizzati con quasi tutti i motori marini, e il nostro personale esperto selezionerà rapidamente la rigidità di gomma corretta per le macchine coinvolte.

50210

Il supporto motore più piccolo della gamma è disponibile in quattro gradi di gomma differenti per pesi fino a 60 kg per attacco.

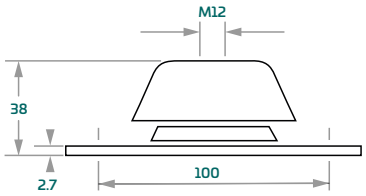

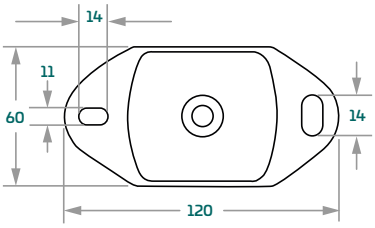

50220

Il supporto più versatile è disponibile in cinque diverse qualità di gomma differenti e richiede pesi fino a 200kg per attacco.

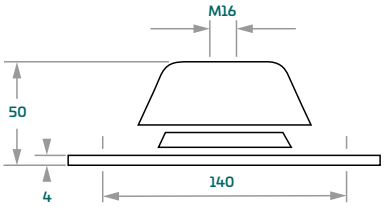

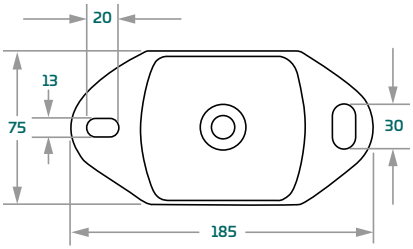

50230

Questi supporti motore in gomma sono disponibili in quattro diversi gradi di durezza e possono supportare un carico massimo di 800 Kg per supporto

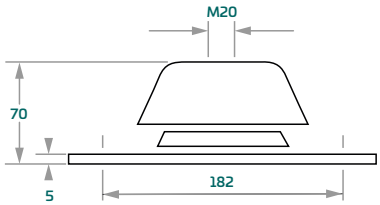

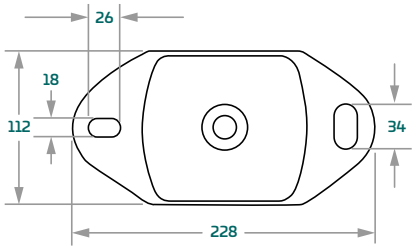

50240

Il supporto motore più largo a disposizione è disponibile in quattro differenti tipi di durezza di gomma, supportando un carico massimo di 3000 kg per supporto.

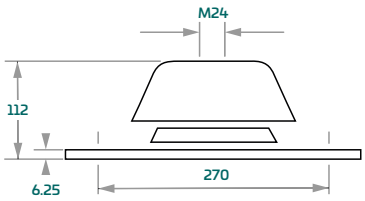

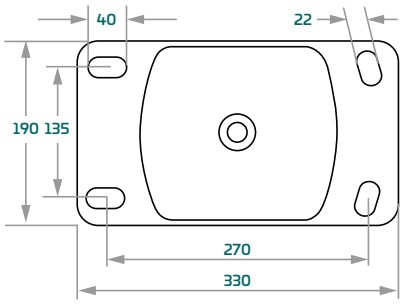

Diagramma di deflessione del supporto motore

Selezionare la gomma e il supporto corretto per un particolare motore o generatore è un compito qualificato e il nostro staff esperto vi consiglierà. Per coloro che desiderano studiare la scienza, il grafico qui sopra mostra quanta deflessione si verificherà su ogni supporto e quanta durezza di gomma dato un peso particolare sul supporto. In generale si dovrebbe puntare a 3mm sul 50210, 4mm sul 50220, 5mm sul 50230 e 6mm sul 50240.

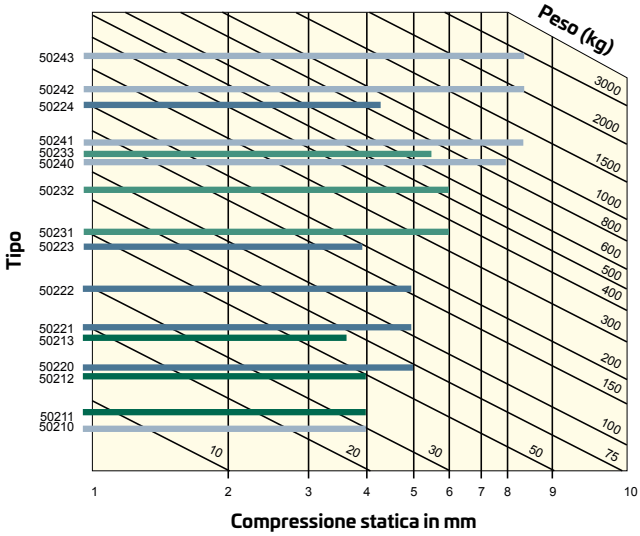

RIFERIMENTI

Scopri la pace e la tranquillità della nautica

Damrak Sunreef, Poland
Aquadrive HDL

Dana Cruz
Aquadrive HDL

Hinckley 44
Aquadrive Moduline

Norwegian Sea Rescue NSSR, Norway
Aquadrive CV Shafts

Oyster 82
Aquadrive HDL

US Navy
Aquadrive CV Shafts

PANORAMICA DEI CODICI ARTICOLO

aquadrive®
antivibration system

REGGISPINTA

Sistema	Appartenente alla dimensione dell'albero CV	Diametro albero elica / collegamento										
		¾ "	20mm	22 mm	⅞ "	25 mm	1 "	1 ⅛ "	30 mm	1 ¼ "	32 mm	35 mm
CVB 05.05	CV05	-	6100201	6100202	6100203	6100204	6100205	6100206	6100207	-	-	-
CVB 05.10	CV05	6110200	6110201	6110202	6110203	6110204	6110205	6110206	6110207	6110208	6110209	6110210
CVB 10.10	CV10	6110300	6110301	6110302	6110303	6110304	6110305	6110306	6110307	6110308	6110309	6110310
CVB 15.10	CV15	6110400	6110401	6110402	6110403	6110404	6110405	6110406	6110407	6110408	6110409	6110410
CVB 21.10	CV21	6110500	6110501	6110502	6110503	6110504	6110505	6110506	6110507	6110508	6110509	6110510
CVB 21.20	CV21	-	-	-	-	-	-	-	-	-	-	6120510
CVB 30.20	CV30	-	-	-	-	-	-	-	-	-	-	6120610
CVB 30.30	CV30	-	-	-	-	-	-	-	-	-	-	-
CVB 32.30	CV32	-	-	-	-	-	-	-	-	-	-	-
CVB 42.30	CV42	-	-	-	-	-	-	-	-	-	-	-

PANORAMICA DEI CODICI ARTICOLO

REGGISPINTA

Sistema	Appartenente alla dimensione dell'albero CV	Diametro albero elica / collegamento											
		1 ½ "	40 mm	1 ¾ "	45 mm	50 mm	2 "	2 ¼ "	60 mm	2 ½ "	65 mm	70 mm	Flangiato
CVB 05.05	CV05	-	-	-	-	-	-	-	-	-	-	-	-
CVB 05.10	CV05	6110211	6110212	6110223	6110224	6110226	6110227	-	-	-	-	-	6110230
CVB 10.10	CV10	6110311	6110312	6110323	6110324	6110326	6110327	-	-	-	-	-	6110330
CVB 15.10	CV15	6110411	6110412	6110423	6110424	6110426	6110427	-	-	-	-	-	6110430
CVB 21.10	CV21	6110511	6110512	6110523	6110524	6110526	6110527	-	-	-	-	-	6110530
CVB 21.20	CV21	6120511	6120512	6120513	6120514	6120516	6120517	-	-	-	-	-	6120530
CVB 30.20	CV30	6120611	6120612	6120613	6120614	6120616	6120617	-	-	-	-	-	6120630
CVB 30.30	CV30	-	6130612	6130613	6130614	6130616	6130617	6130619	6130620	6130622	6130623	6130624	6130630
CVB 32.30	CV32	-	6130712A	6130713A	6130714A	6130716A	6130717A	6130719A	6130720A	6130722A	6130723A	6130724A	6130730A
CVB 42.30	CV42	-	6130812A	6130813A	6130814A	6130816A	6130817A	6130819A	6130820A	6130822A	6130823A	6130824A	6130830A

= con morsetto esterno

Il sistema Aquadrive completo è costituito dal reggispinta dal foglio di calcolo sopra e da una trasmissione omocinetica nella dimensione attribuita
→ Vedere **tabella trasmissioni omocinetiche separate**

PANORAMICA DEI CODICI ARTICOLO

CUSCINETTI REGGISPINTA PER LINEE PESANTI

Sistema	Appartenente alla dimensione dell'albero CV	Diametro albero elica / collegamento								
		50 mm	2 "	2 ¼"	60 mm	2 ½"	65 mm	70 mm	Flangia 7,5 "	Flangia 10,5 "
HDL 42.680	CV42	6039205A	6039207A	6039208A	6039209A	6039210A	6039211A	6039212A	6039220A	6039221A
HDL 48.690	CV48	6039255	6039257	6039258	6039259	6039260	6039261	6039262	6039263	6039264
HDL 60.700	CV60	6039305	6039307	6039308	6039309	6039310	6039311	6039312	6039319	6039320
HDL 60.700 HT	CV60	-	-	-	-	-	-	-	-	6039322
HDL 60.780	CV60	-	-	-	-	-	-	-	-	6039519

Il sistema Aquadrive completo è costituito dal reggispinta dal foglio di calcolo sopra e da una trasmissione omocinetica nella dimensione attribuita
→ Vedere **tabella delle trasmissioni omocinetiche separate**

PANORAMICA DEI CODICI ARTICOLO

TRASMISSIONI OMOCINETICHE

Dimensione	Lunghezza standard albero accappiato (albero a barre)	Albero di lunghezza personalizzato (albero tubolare)
CV05	6070001	6070005
CV10	6070006	6070019
CV15	6070025	6070035
CV21	6070040	6070049
CV30	6070090	6070095
CV32	6070097	6070098
CV42	6070083	6070087
CV48	6070150	6070156
CV60	6070100	6070108