WALTERSCHEID

СИСТЕМА ULTRA.PLUS КАРДАННЫЕ ВАЛЫ:

ЛУЧШЕЕ, что мы когда-либо создавали!

- ULTRA.**Longlife**
- ULTRA.**Efficient**
- ULTRA.**Safety**
- ULTRA.**Easy**

WALTERSCHEID
POWERTRAIN GROUP

www.walterscheid-group.com

ЛУЧШЕЕ, ЧТО МЫ КОГДА-ЛИБО СОЗДАВАЛИ!

На сельскохозяйственных предприятиях и в процессе почвообработки привод машин с помощью карданных валов, как и раньше, входит в число основных и наиболее эффективных концепций привода. Уже в начале 1950-х годов компания Walterscheid произвела первый карданный вал для использования в сельском хозяйстве и за короткое время, благодаря инновационным разработкам, приобрела мировую известность как поставщик специальных изделий.

Почти 65 лет спустя инженеры компании Walterscheid основательно доработали «желтый карданный вал». Результатом стала новая система ULTRA.PLUS, которая может использоваться почти во всех сериях карданных валов Walterscheid.

Благодаря этому новые карданные валы с системой ULTRA.PLUS достигают ранее недоступного уровня эффективности, безопасности, функциональности и удобства в обслуживании. Для этого были полностью переработаны все важные функциональные зоны и компоненты карданного вала.

ULTRA.**Longlife**

- Крестовины Longlife
- Централизованная смазка для шлицевых труб
- Необслуживаемый широкоугольный шарнир P450
- Кулачковая сцепная муфта K68

ULTRA.**Safety**

- Новая концепция защиты
- Новая защитная чашка со стороны орудия
- Профилированная защита ST
- Полная защита широкоугольных шарниров
- Отсутствие предохранительных цепей

ULTRA.**Easy**

- Простота монтажа
- Отличный доступ
- Встроенная система смазки с одним смазочным ниппелем
- Удобная в обслуживании шлицевая труба

ULTRA.**Efficient**

- Самый мощный в мире широкоугольный шарнир для самых тяжелых условий эксплуатации
- Крестовины Longlife с удвоенным сроком службы и увеличенными интервалами технического обслуживания

ULTRA.PLUS SYSTEM | УДВАИВАЕТ СРОК СЛУЖБЫ НАШИХ КАРДАННЫХ ВАЛОВ

Новые стандарты функциональности и срока службы карданных валов с системой Walterscheid ULTRA.PLUS

Благодаря системе ULTRA.PLUS компания Walterscheid устанавливает новые стандарты функциональности и срока службы карданных валов. Отдельные компоненты, которые были оптимизированы для максимального увеличения функциональности, в сумме дают лучший карданный вал, когда-либо созданный компанией Walterscheid. Его отличают максимальная эффективность, максимально возможный срок службы и эксплуатационная безопасность, а также непревзойденное удобство эксплуатации.

ШИРОКОУГОЛЬНЫЙ ШАРНИР P675

оптимальный вариант для тяжелых условий эксплуатации

НОВАЯ ТЕХНОЛОГИЯ ШИРОКОУГОЛЬНЫХ ШАРНИРОВ P450

оптимизирована для условий эксплуатации, требующих неизменно большого угла поворота и числа оборотов

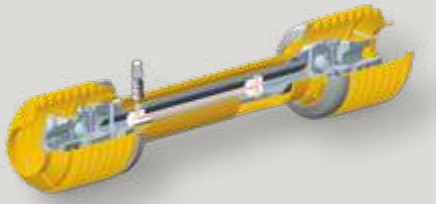

ИННОВАЦИОННАЯ СИСТЕМА СМАЗКИ ДЛЯ ШЛИЦЕВЫХ ТРУБ

простота обслуживания и оптимальное распределение смазки

КРЕСТОВИНА LONGLIFE

для удвоенного срока службы

КУЛАЧКОВАЯ МУФТА K68 /EK68

Увеличение срока службы, снижение затрат на техническое обслуживание и оптимальная плавность хода

НОВАЯ ФРИКЦИОННАЯ МУФТА K90TF

Постоянный крутящий момент и простое обслуживание

НОВЫЕ ЗАЩИТНЫЕ ТРУБЫ ДЛЯ КАРДАННЫХ ВАЛОВ ST

предохранительные цепи больше не нужны

НОВЫЙ ЗАЩИТНЫЙ КОЖУХ «ПРЕМИУМ»

для простого и быстрого монтажа и технического обслуживания карданного вала

ULTRA.PLUS SYSTEM | УДВАИВАЕТ СРОК СЛУЖБЫ НАШИХ КАРДАННЫХ ВАЛОВ

Система ULTRA.PLUS впечатляет от первой до последней детали!

На последующих страницах подробно освещаются преимущества системы.

КРЕСТОВИНА LONGLIFE для удвоенного срока службы

Новые крестовые шарниры — это яркая демонстрация множества усовершенствований, которые в будущем станут использоваться в карданных валах Walterscheid. Значительно улучшенную производительность таких шарниров обеспечивают прецизионный процесс изготовления и инновационные смазочные материалы в сочетании с проверенным манжетным уплотнением.

В результате система ULTRA.PLUS позволяет увеличить срок службы шарнира вдвое и значительно повысить безопасность эксплуатации. Напротив, затраты на техническое обслуживание и износ значительно снижаются. Это также относится к потере смазки. Благодаря этому значительно повышается экологическая безопасность новых крестовых шарниров — это аргумент, который сегодня приобретает все большее значение. Наконец, использование проверенной системы смазки в крышке подшипника ощутимо облегчает смазывание.

Новый крестовой шарнир предлагается в типоразмерах 2400, 2500 и 2600.

ОБЗОР КРЕСТОВОГО ШАРНИРА:

- **Новая консистентная смазка**
- **Новая технология изготовления**
- **Манжетное уплотнение**
- **Система смазки в крышке подшипника**

ШИРОКОУГОЛЬНЫЙ ШАРНИР P675

оптимальный вариант для суровых условий эксплуатации

Широкоугольный шарнир Power Drive P675 дополняет систему ULTRA.PLUS, в частности, при решении задач, для которых требуется высокая производительность. Максимальный угол допустимого кратковременного отклонения составляет 75°. При непрерывной эксплуатации P675 рассчитан на максимальный угол поворота 25°.

Шарнир был специально разработан для суровых условий эксплуатации, например для использования в погрузочных машинах и больших упаковочных прессах, для обработки грунта или привода корчевателей и для тракторов с максимальной мощностью до 400 л. с. Шарнир P675 впечатляет не только 60-часовым интервалом технического обслуживания, но и длительным сроком службы и высокой плавностью хода.

Широкоугольный шарнир Power Drive P675 обладает известными характеристиками продукции Walterscheid серии Power Drive: это грязезащитное манжетное уплотнение и надежные игольчатые подшипники. Полностью закрытая конструкция обеспечивает защиту от осадков и попадания пыли или остатков собранного урожая.

ОБЗОР ШИРОКОУГОЛЬНОГО ШАРНИРА P675

- **Для суровых условий эксплуатации и тракторов мощностью до 400 л. с.**
- **Закрытая конструкция**
- **Увеличенный срок службы**
- **Легкодоступный смазочный ниппель**
- **Интервал технического обслуживания 60 часов**
- **Повышенная безопасность при работе и плав ность хода**

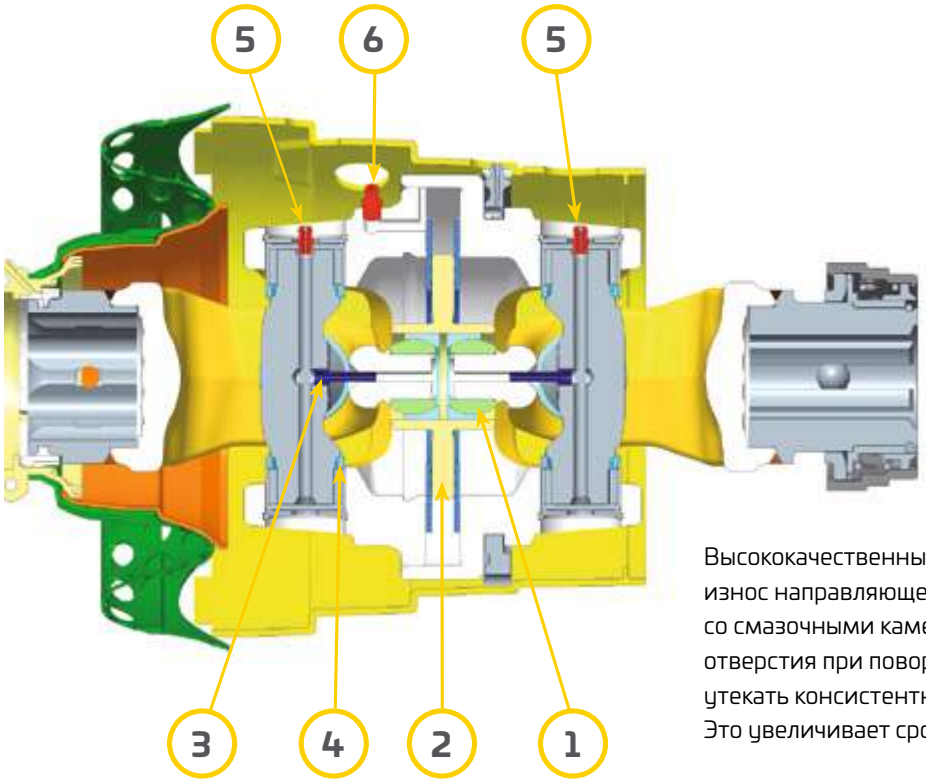

Высококачественные шарнирные опоры (1) уменьшают износ направляющей системы. Диски на плавающей опоре со смазочными камерами (2) предотвращают образование отверстия при повороте шарнира, через которое может утекать консистентная смазка и попадать внутрь грязь. Это увеличивает срок службы направляющей системы.

Система централизованной смазки (3) обеспечивает поступление к шарниру достаточного количества смазки. Крестовины шарнира оборудованы синим уплотнением P (4). Система смазки в крышке подшипника (5) и непосредственной смазки двойной вилки (6) облегчает смазывание.

НОВАЯ ТЕХНОЛОГИЯ ШИРОКОУГОЛЬНЫХ ШАРНИРОВ P450

оптимизирована для условий эксплуатации, требующих неизменно большого угла поворота и числа оборотов

В качестве еще одного компонента системы ULTRA.PLUS инженеры Walterscheid разработали новый шарнир равных угловых скоростей P450. Этот компактный широкоугольный шарнир с углом поворота 50° представляет собой идеальное дополнение к уже неоднократно зарекомендовавшим себя широкоугольным шарнирам с углом поворота 80° и 75°. Новый шарнир P450 может применяться везде, где не превышается угол поворота 50°.

Новый широкоугольный шарнир P450 предназначен специально для использования при больших углах в течение длительного времени и работает без потери смазки благодаря закрытой конструкции, что безопасно для окружающей среды. Благодаря инновационной системе смазки P450 подходит для высокой частоты вращения, обеспечивая при этом высокую плавность хода, и не требует технического обслуживания благодаря полностью герметизированной системе центрирования с минимальным износом.

Возможность сочетания стандартных шарниров, широкоугольных шарниров, а также предохранительных и обгонных муфт обеспечивает множество вариантов применения. Новый широкоугольный шарнир P450 предлагается в типоразмере W2400 / P400.

ОБЗОР ШИРОКОУГОЛЬНОГО ШАРНИРА P450:

- **Закрытая конструкция**
- **Использование шарнирной опоры**
- **Экологическая безопасность благодаря отсутствию потери смазки**
- **Малый диаметр вращения**
- **Не требует технического обслуживания**
- **Высокая плавность хода**

ИННОВАЦИОННАЯ СИСТЕМА ЦЕНТРИРОВАНИЯ И ЗАКРЫТАЯ КОНСТРУКЦИЯ

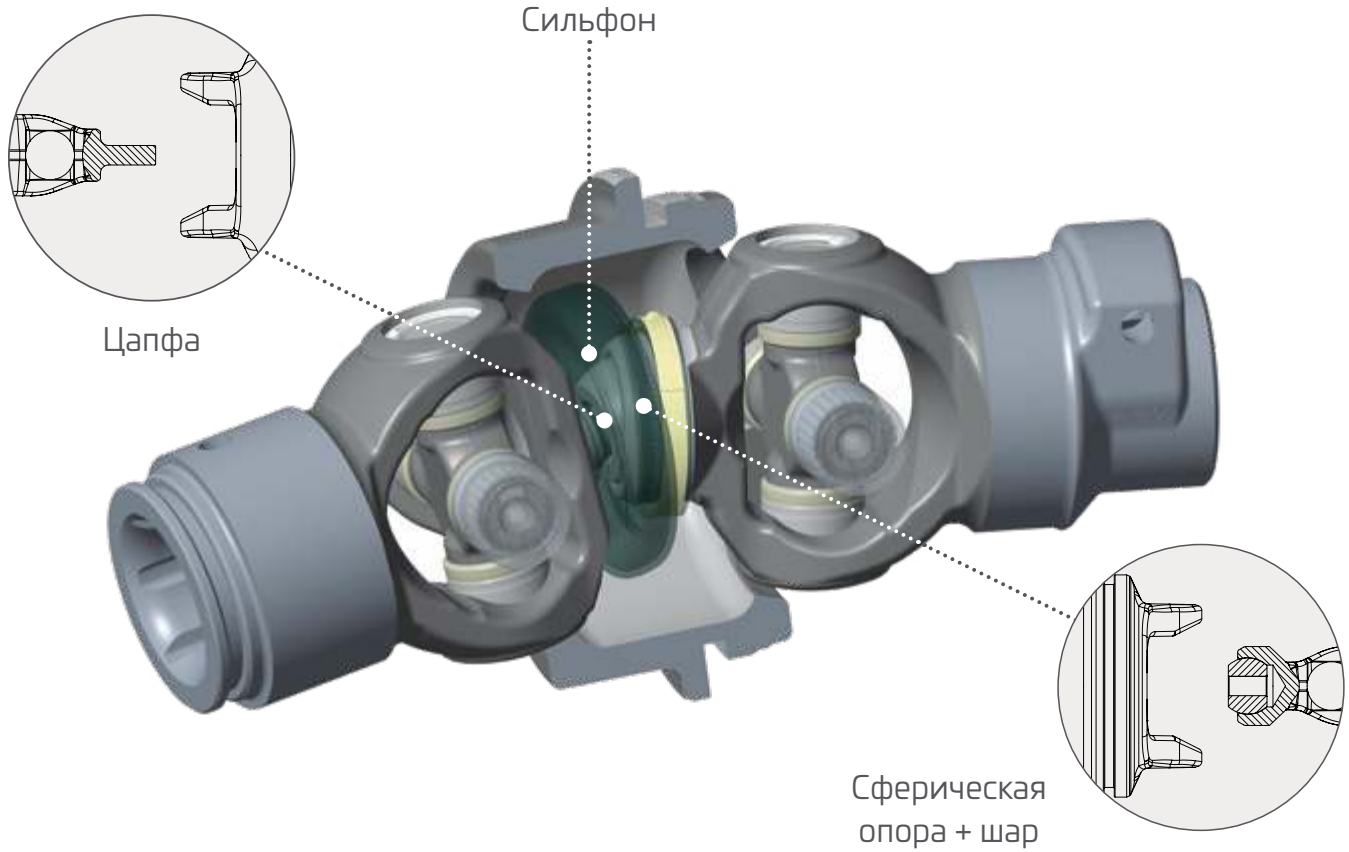

ИННОВАЦИОННАЯ СИСТЕМА СМАЗКИ ДЛЯ ШЛИЦЕВЫХ ТРУБ

Простота обслуживания и оптимальное распределение смазки

Зарекомендовавшие себя шлицевые трубы Walterscheid с настоящего момента предлагаются с доступной в качестве опции новой системой смазки. Эта инновационная система отличается легкостью обслуживания и доступностью точки смазки. Все точки смазки карданных валов находятся в одной плоскости.

Смазка выполняется вне зависимости от длины и позиции при любых условиях эксплуатации, что позволяет не только увеличить срок службы и повысить производительность, но и упростить эксплуатацию карданных валов, сделав их более удобными для обслуживания.

Инновационная система смазки предлагается для следующих пар шлицевых труб: 1b/2a – 1bGa/2aG – S4/S5 – S4H/S5 – S4LH/S5 – S4V/S5 – S4GA/S5 – S4LGA/S5 – S4VGA/S5.

ОБЗОР СИСТЕМЫ СМАЗКИ ШЛИЦЕВЫХ ТРУБ:

- **Легкость обслуживания и доступность точки смазки**
- **Все точки смазки карданных валов находятся на одной плоскости**
- **Смазка вне зависимости от длины и положения**
- **Равномерное распределение смазки через удалитьодин смазочный ниппель**

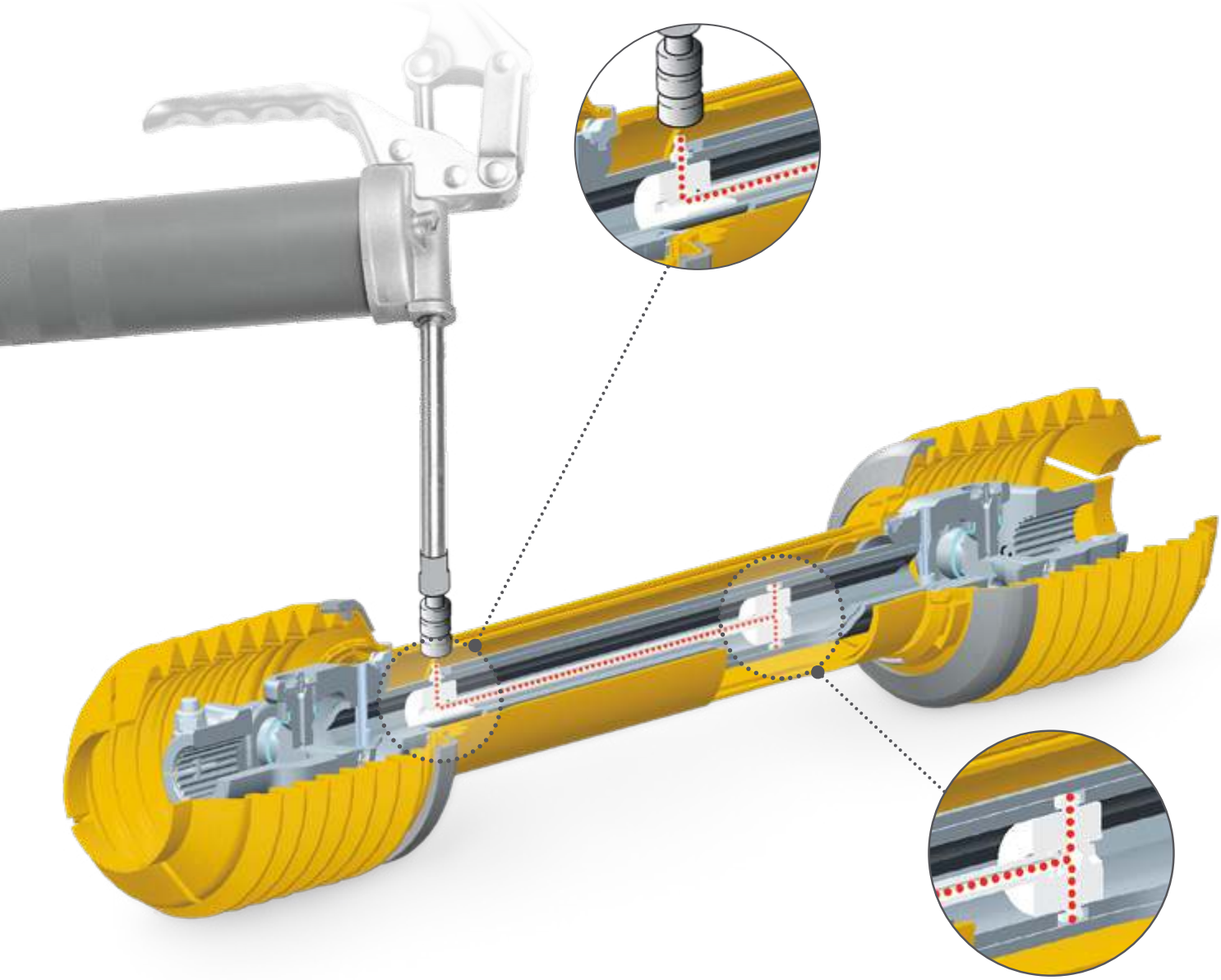

НОВЫЕ ЗАЩИТНЫЕ ТРУБЫ ДЛЯ ШАРНИРНЫХ ВАЛОВ ST

Предохранительные цепи больше не нужны

Инженеры Walterscheid интенсивно работали над отдельными компонентами, при этом сделав огромный шаг в концепции защиты шарнирных валов. Так, в новой шлицевой защитной трубе с обозначением ST обе половины защиты теперь соединены друг с другом без возможности вращения. Это позволило отказаться от двух ранее используемых предохранительных цепей. В сочетании с полной защитой со стороны орудия новая концепция защиты даже дает возможность полностью отказаться от использования цепей в конструкции карданного вала.

При принципиальной переработке большое внимание было уделено тому, чтобы новая защита карданного вала ST со шлицевыми защитными трубами и проверенными защитными компонентами серий SC/SD, такими как воронки и торцевые уплотнения, в полном объеме соответствовала требованиям международных стандартов. На практике это означает следующее: там, где раньше использовались защитные трубы SC/SD, с настоящего момента могут абсолютно свободно использоваться и новые защитные трубы ST.

Кроме того, в пользу новой концепции защиты выступают простота в обращении, уменьшенный износ, высокая стабильность формы и взаимозаменяемость с текущей защитой SD/SC того же типоразмера — и это еще не все аргументы. Типоразмер ST15 доступен уже сейчас, а типоразмер ST25 будет предлагаться с первого квартала 2018 года.

ОБЗОР ШЛИЦЕВОЙ ТРУБЫ ST:

- **Шлицевая защитная труба**
- **Простота в обращении**
- **Стабильность формы и малый износ**
- **Половины защиты установлены без возможности вращения, однако телескопически связаны друг с другом**
- **Не нужна предохранительная цепь со стороны трактора**
- **Исключен ущерб вследствие неправильного присоединения цепей**
- **100-процентная совместимость с существующей защитой SD/SC того же типоразмера**

СУЩЕСТВУЮЩАЯ ЗАЩИТА SC/SD

НОВАЯ ЗАЩИТА ST

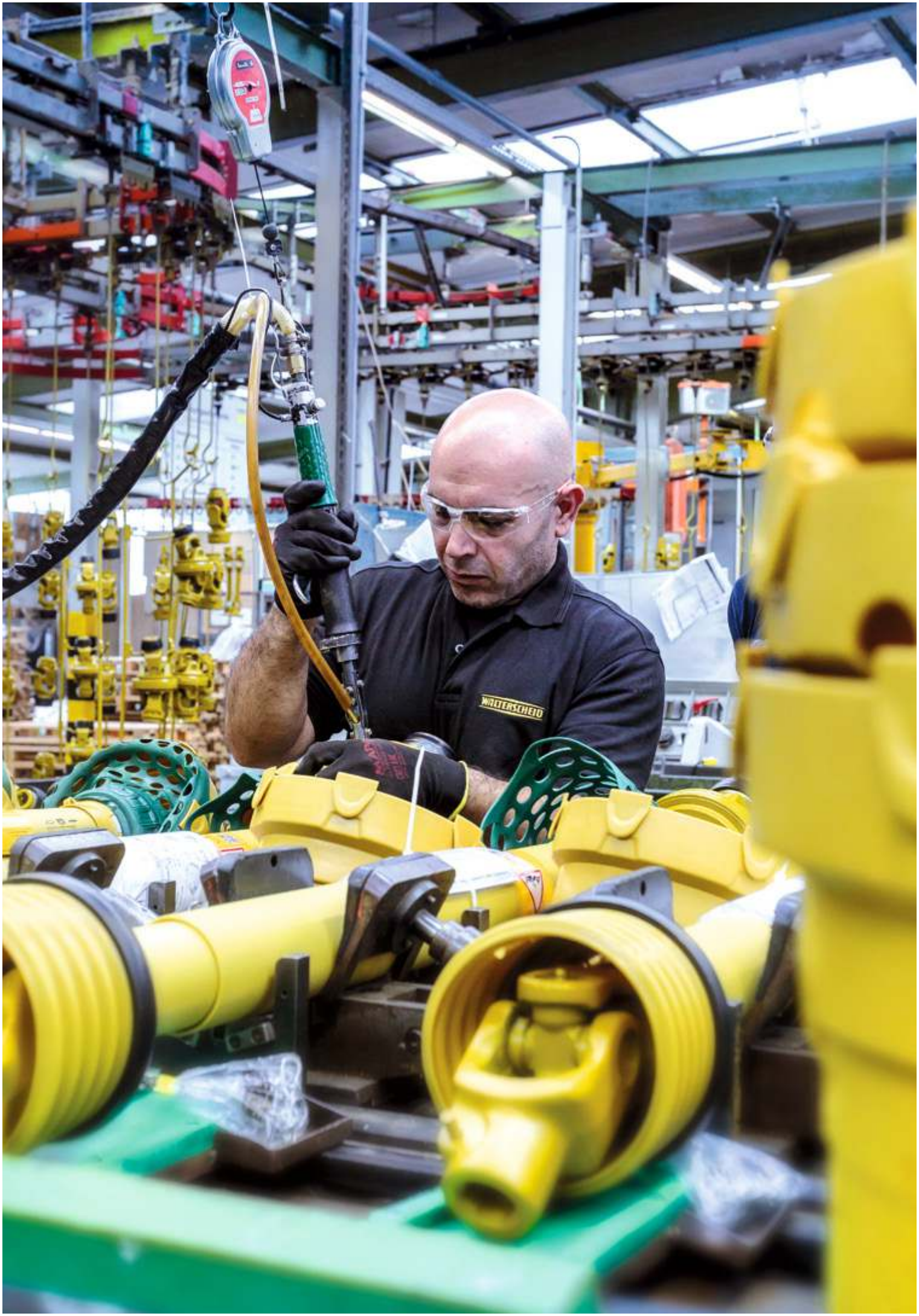
WALTERSCHEID

КУЛАЧКОВАЯ МУФТА K68 / EK68

Увеличение срока службы, снижение затрат на техническое обслуживание и оптимальная плавность хода

В ходе дальнейшего развития кулачковой муфты K68/ EK68 многолетний опыт и знания Walterscheid также сыграли значительную роль. Теперь благодаря новой концепции опор проверенный принцип конструкции позволил достичь значительно более высокого уровня плавности хода.

Кроме того, был увеличен объем смазки и установлено модернизированное уплотнение. Благодаря этим новшествам муфта K68 / EK68 выделяется среди конкурентов значительно меньшими затратами на обслуживание, уменьшенным износом кулачков, сниженной опасностью загрязнения и уменьшенной потерей смазки. В результате это помогает пользователю заметно увеличить срок службы и повысить безопасность эксплуатации оборудования.

Кулачковые муфты выполняют особую функцию: они обеспечивают действенную защиту от перегрузок и предотвращают дорогостоящие отказы машин, их простои и ремонт.

Оптимизированная кулачковая муфта K68 / EK68 отличается оптимальной концепцией безопасности для использования в современных сельскохозяйственных машинах, которые должны надежно обеспечивать высокую производительность.

ОБЗОР КУЛАЧКОВОЙ МУФТЫ K68 / EK68:

- **Втулка смонтирована на подшипниках**
- **Улучшенное уплотнение**
- **Оптимизированный объем смазки**
- **Высокая плавность хода, в том числе во время и после сцепления муфты**
- **Значительно увеличенный срок службы**
- **Повышенная безопасность эксплуатации**
- **Уменьшенные затраты на техническое обслуживание**

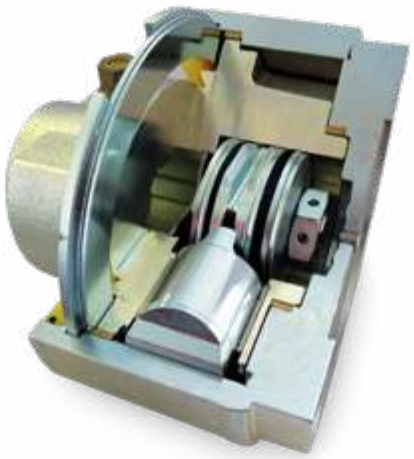

1. **Увеличенные карманы для смазки** → **+ Увеличенный срок службы**
2. **Улучшенная герметизация (лабиринтное уплотнение, уплотнительное кольцо круглого сечения)** → **+ Сниженная потеря смазки**
3. **Оптимизированная опора благодаря 2 опорным кольцам** → **+ Оптимизированная плавность хода**

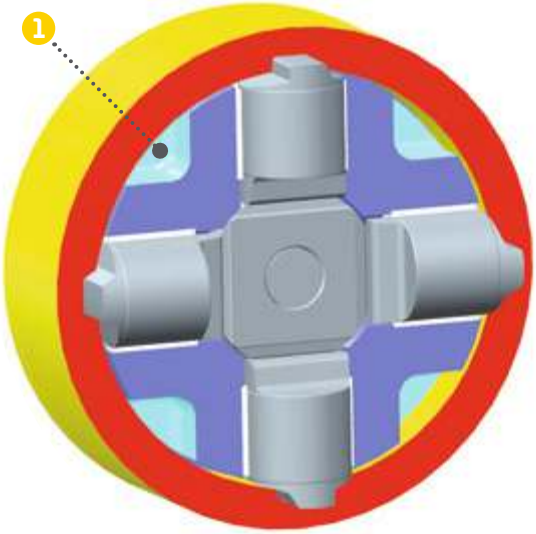

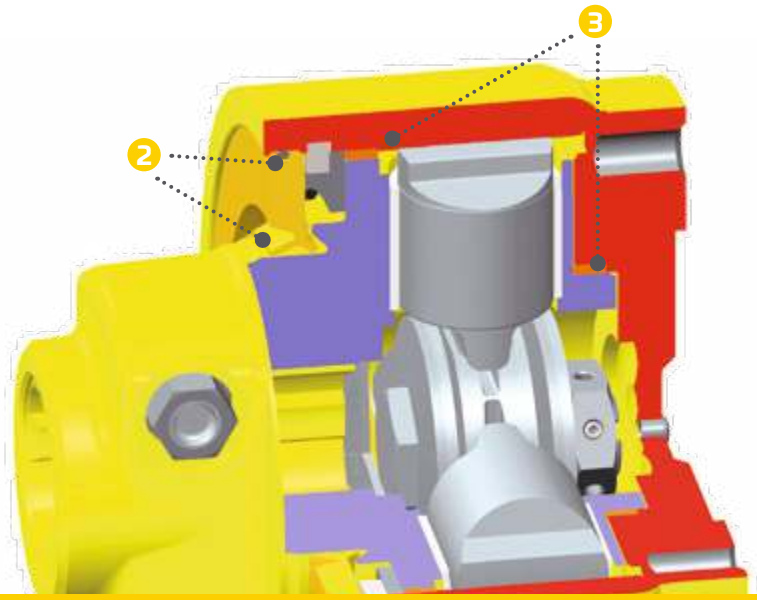

НОВАЯ ФРИКЦИОННАЯ МУФТА K90TF

для простого и быстрого монтажа и технического обслуживания карданных валов

Новые фрикционные муфты K90TF и K90/4TF подкупают не только своей высокой производительностью, но и возможностью значительно снизить нагрузку на клиента — ведь теперь заниматься техническим обслуживанием и регулировкой муфт может и местный дилер сельскохозяйственных машин. В результате компания Walterscheid впервые предлагает возможность дольше использовать имеющиеся резервы надежности фрикционных накладок. Это представляет огромный интерес с точки зрения экономики, в том числе в условиях незначительной или средней нагрузки на муфту. Подобная возможность регулировки ранее имелась только у производителя или имевших специальный допуск партнеров по сервисному обслуживанию. Теперь же этот процесс может выполняться на месте, а это экономит время и ресурсы.

Фрикционные муфты K90TF и K90/4TF дополняют зарекомендовавшие себя серии K90 и K92. В этом случае обеспечивается эффективная защита привода от высокого пускового момента и возникающих пиковых крутящих моментов. Еще одно преимущество — даже после длительного простоя из муфт можно просто и эффективно удалить воздух. Кроме того, они отличаются чрезвычайным удобством технического обслуживания.

Характеристика тарельчатых пружин этих муфт обеспечивает автоматическую компенсацию износа, тем самым максимально увеличивая срок службы. По истечении максимального срока службы накладки легко заменить. При этом регулировочный размер задается регламентированными распорными трубами и легко воспроизводится. K90TF и K90/4TF могут сочетаться с обгонной муфтой, обеспечивают постоянный крутящий момент и в целом выдающуюся безопасность эксплуатации.

ОБЗОР ФРИКЦИОННЫХ МУФТ K90TF И K90/4TF:

- **Простота замены накладок**
- **Заданный и воспроизводимый регулировочный размер благодаря регламентированным распорным трубам**
- **Благодаря характеристике тарельчатых пружин износ накладок компенсируется до достижения максимального срока службы**
- **Возможность сочетания с обгонной муфтой**
- **Постоянный крутящий момент**

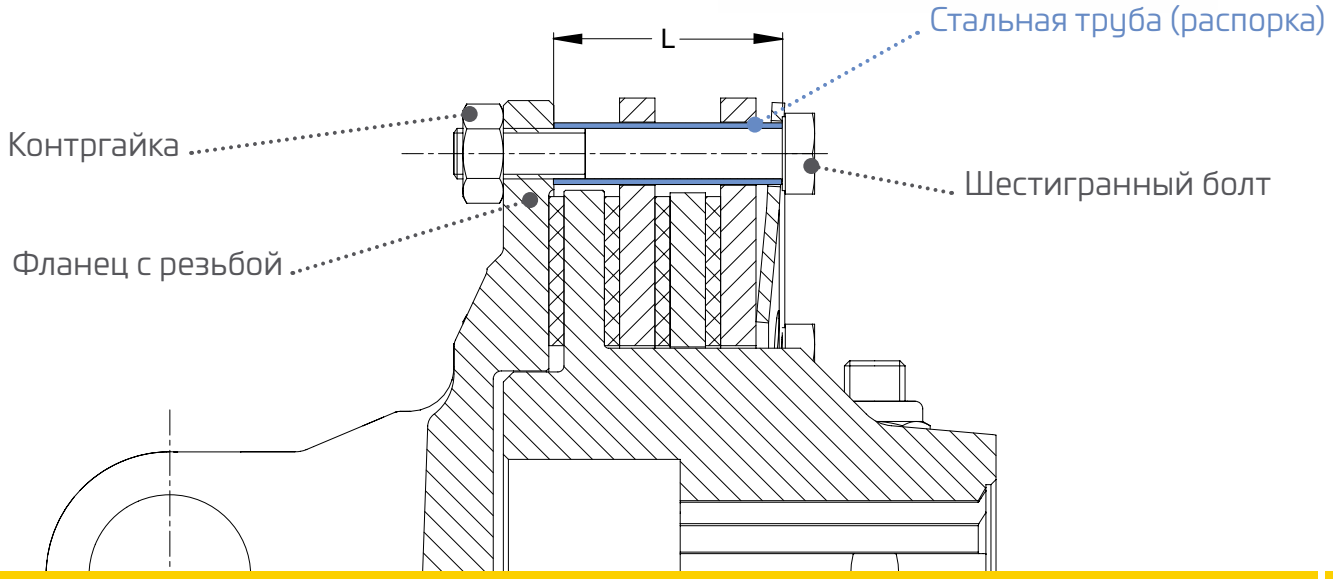

НОВЫЙ ЗАЩИТНЫЙ КОЖУХ ПРЕМИУМ-КЛАССА

для простого и быстрого монтажа и технического обслуживания карданных валов

В новую концепцию защиты карданного вала в качестве дополнительного компонента также входят защитные кожухи Walterscheid премиум-класса, значительно облегчающие монтаж, демонтаж и техническое обслуживание карданных валов и муфт. Устанавливаемые на орудия защитные кожухи премиум-класса изготовлены из высококачественных материалов. Для их открывания и демонтажа нужно выполнить всего несколько движений.

Благодаря ряду преимуществ эти новые защитные кожухи значительно выделяются среди существующих изделий: они оборудованы 360-градусной блокировкой и дают возможность монтировать защитный кожух только после присоединения карданного вала. Демонтаж также чрезвычайно удобен и легок: с помощью фиксирующего зажима кожуха отжимается от тарелки фланца редуктора.

Новые защитные кожухи премиум-класса требуют немного монтажного пространства, имеют универсальную схему расположения отверстий, подходящую для практически любых сфер эксплуатации, и предлагаются в трех вариантах длины: 180 мм, 240 мм и 300 мм. Внутренний диаметр в каждом случае составляет 250 мм. Эти новые защитные кожухи можно без проблем установить на уже существующие машины.

ОБЗОР ЗАЩИТНОГО КОЖУХА ПРЕМИУМ-КЛАССА:

- **Защитный кожух состоит из двух частей, которые могут открываться**
- **Защитный кожух можно монтировать после установки карданного вала**
- **Простота монтажа и демонтажа**
- **Идеальная доступность**
- **Небольшое монтажное пространство**
- **Универсальная схема расположения отверстий для широкого спектра сфер эксплуатации**
- **Прочное и долговечное изделие благодаря высококачественным материалам**
- **Возможно дооснащение существующих машин без каких-либо сложностей**

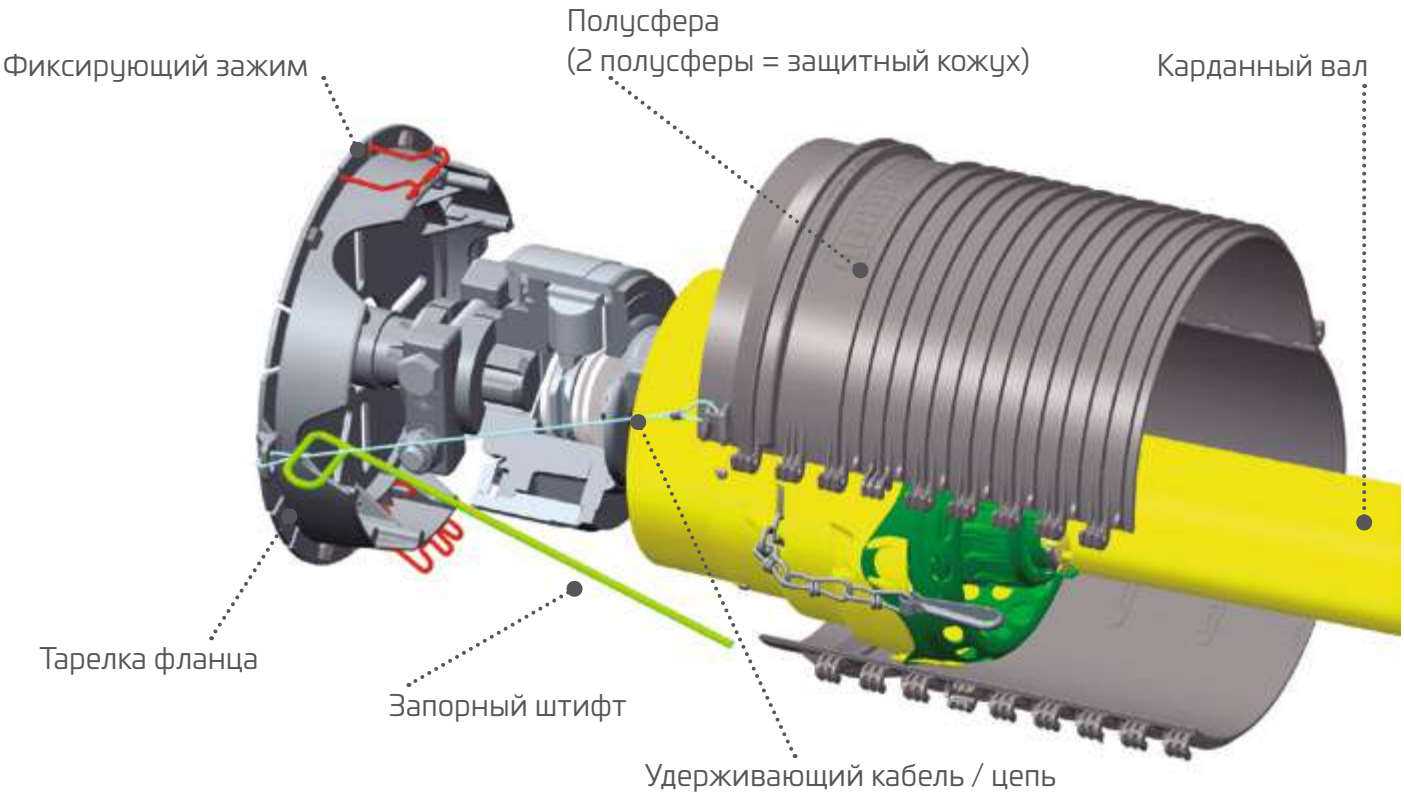

Система ULTRA.PLUS от Walterscheid

Система ULTRA.PLUS сочетает лучшие технологии и компоненты производства Walterscheid. Это наше инновационное решение для достижения максимальных показателей по эффективности, сроку службы, безопасности и удобству эксплуатации. В итоге благодаря системе ULTRA.PLUS сегодня мы предлагаем лучшие карданные валы, которые мы когда-либо создавали.

В карданных валах ULTRA.PLUS от Walterscheid используются более 100 новых и переработанных компонентов. Результатом множества больших и малых точечных улучшений стала значительно увеличенная производительность во всех диапазонах. При этом для каждой задачи предлагается карданный вал, оптимально соответствующий ее требованиям — и это относится не только к постоянно растущим требованиям производителей сельскохозяйственной техники.

Благодаря ULTRA.PLUS конечные потребители смогут найти карданные валы, оптимально отвечающие любым их потребностям.

Walterscheid (RUS) LLC
Leninskaya Sloboda 19
room 21k
115280 Moscow
Russia

Тел.: +7 495 646 56 75
service.russia@walterscheid.com
www.walterscheid.com

WALTERSCHEID

© WPG. All rights reserved. WAL02 RU 0819 AK2-PDF

WALTERSCHEID INSIDE

Наши приводные системы, прицепное и навесное оборудование повышают эффективность сельскохозяйственной техники.

Инновации и технологии компании Walterscheid, например новые карданные валы ULTRA.PLUS, повышают эффективность сельскохозяйственных машин. Кроме того, наши изделия повышают безопасность и комфорт, внося тем самым долгосрочный вклад в повышение производительности.

- **ДУМАТЬ** О БУДУЩЕМ.
- **РАЗВИВАТЬ** ИДЕИ.
- **ЖИТЬ** ТЕХНОЛОГИЯМИ.
- **ПРЕОДОЛЕВАТЬ** ТРУДНОСТИ.

Walterscheid
— это неподражаемо

WALTERSCHEID
POWERTRAIN GROUP

www.walterscheid-group.com