WALTERSCHEID

ULTRA.PLUS KRAFTÖVERFÖRINGSSAXEL

De BÄSTA vi någonsin byggt!

- ULTRA.**Longlife**
- ULTRA.**Efficient**
- ULTRA.**Safety**
- ULTRA.**Easy**

WALTERSCHEID
POWERTRAIN GROUP

www.walterscheid-group.com

DE BÄSTA VI NÅGONSIN BYGGT!

Vid jordbruksarbete är överföring via kraftöverföringsaxlar fortfarande ett av de viktigaste och mest effektiva arbetssätten. Så tidigt som på 1950-talet tillverkade Walterscheid sin första kraftöverföringsaxel och inom kort hade företaget blivit känt som specialistleverantör över hela världen med sina innovativa produkter.

Ca 70 år senare har ingenjörerna på Walterscheid utvecklat ”den gula kraftöverföringsaxeln” till en helt ny produkt. Resultatet är det nya ULTRA.PLUS-systemet som kan användas i nästan alla serier av kraftöverföringsaxlar från Walterscheid.

Den nya kraftöverföringsaxeln med ULTRA.PLUS-systemet klarar en, hittills ouppnåelig nivå, av prestanda, funktion och servicevänlighet. För att nå detta ändamål har alla viktiga funktionsområden och komponenter på kraftöverföringsaxeln nykonstruerats.

ULTRA.**Longlife**

- Knutkorssats med lång livslängd
- Centralsmörjning för profilrör
- Underhållsfri P450 vidvinkelknut

ULTRA.**Safety**

- Nytt skyddskoncept
- Ny skyddskona på redskapssidan
- Profilerat ST-skydd
- Fullt skydd av vidvinkelknuten

ULTRA.**Easy**

- Enkel montering
- Utmärkt tillgänglighet
- Integrerat smörjningssystem med endast en smörjnippel
- Servicevänligt profilrör

ULTRA.**Efficient**

- Världens kraftigaste vidvinkelknut för de mest krävande tillämpningarna
- Knutkorssatser med dubbel livslängd och utökat underhållsintervall

ULTRA.PLUS >>>> SYSTEM | **FÖR DUBBEL LIVSLÄNGD PÅ VÅRA KRAFTÖVERFÖRINGSAXLAR**

Nya standarder inom funktionalitet och livslängd för kraftöverföringsaxlar – med Walterscheid ULTRA.PLUS-system

Med ULTRA.PLUS-systemet omdefinierar Walterscheid funktionaliteten och livslängden för kraftöverföringsaxlar. De enskilda komponenterna, som optimerats för maximal funktionalitet, bildar tillsammans den bästa kraftöverföringsaxeln någonsin från Walterscheid, den högsta effektiviteten, den längsta livslängden och oslagbar användarvänlighet.

VIDVINKELKNUT P675

idealisk för krävande användningsområden

NY VIDVINKELTEKNIK P450

optimerad för tillämpningar med höga kontinuerliga vinklar och varvtal

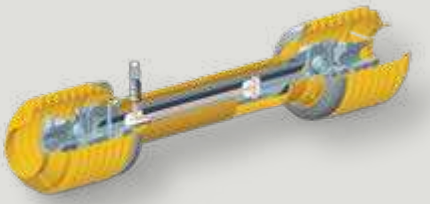

INNOVATIVT SMÖRJ-SYSTEM FÖR PROFILRÖR

servicevänlig och optimal fettfördelning

FÖRBÄTTRAT KNUTKORS

för dubbel livslängd

KAMKOPPLING K68/EK68

förlängd livslängd, minskat underhåll och tystare drift

NY FRIKTIONS-KOPPLING K90TF

konstant vridmoment och enkelt underhåll

NYTT ST-SKYDD FÖR KRAFTÖVERFÖRINGSAXLAR

eliminerat behov av säkerhetskedja

NY PREMIUM-SKYDDSKONA

för snabb montering och enkelt underhåll av drivningen

ULTRA.PLUS SYSTEM | **FÖR DUBBEL LIVSLÄNGD PÅ VÅRA KRAFTÖVERFÖRINGSAXLAR**

Allt med ULTRA.PLUS-systemet är imponerande!

Systemets fördelar beskrivs i detalj på de följande sidorna.

KNUTKORS med dubbel livslängd

Det nya knutkorset är ett exempel på tekniska förbättringar som nu tillämpas på Walterscheid kraftöverföringsaxlar. Med dessa knutkors garanteras kombinationen av den beprövade flerläppstätningen, precisionstillverkningen och det innovativa smörjmedlet en betydande förbättring av traktorns prestanda.

ULTRA.PLUS-systemet erbjuder en fördubbling av knutens livslängd och en tydlig ökning av driftsäkerheten, medan underhållsarbetet och slitaget minskas betydligt. Det nya knutkorsets miljövänlighet förbättras även genom mindre fettläckage, något som är av allt större betydelse. Slutligen har också smörjningen blivit betydligt enklare, tack vare den beprövade smörjtekniken med smörjnippeln i lagerskålen.

Den nya knutkorset finns i storlekarna 2400, 2500 och 2600.

KNUTKORSET I KORTA DRAG:

- **nytt smörjmedel**
- **ny tillverkningsprocess**
- **flerläppstätning**
- **smörjning med smörjnippel i lagerskålen**

P675 VIDVINKELKNUT

idealisk för krävande användningsområden

P675 vidvinkelknuten kompletterar ULTRA.PLUS-systemet för tillämpningar med de högsta kraven på prestanda. Nyckeln till knuten är förmågan att kortvarigt uppnå en maximal vinkel på 75°. I kontinuerlig drift är P675 utformad för en maximal vinkel på 25°.

Knuten har utvecklats för speciellt krävande tillämpningar så som till exempel lastarvagnar, stora balpressar, för jordbearbetning eller för små grävmaskiner. Den är utformad för en maximal traktoreffekt på upp till 400 hk. P675:s imponerande funktioner omfattar inte endast underhållsintervallet på 60 timmar, utan även dessa långa livslängd och smidiga driftegenskaper.

P675 Power Drive vidvinkelknut har samma egenskaper som Walterscheid Power-Drive-serien, där bland annat smutsavvisande flerläppstätning och kraftigt nålrullager. Den helt inkapslade konstruktionen skyddar från miljöpåverkan och förhindrar inträngning av damm eller skörderester.

P675 VIDVINKELKNUT I KORTA DRAG:

- **för krävande tillämpningar och traktoreffekter upp till 400 hk**
- **inkapslad konstruktion**
- **längre livslängd**
- **lättåtkomlig smörjnippel**
- **60 timmars underhållsintervall**
- **Smidig gång**

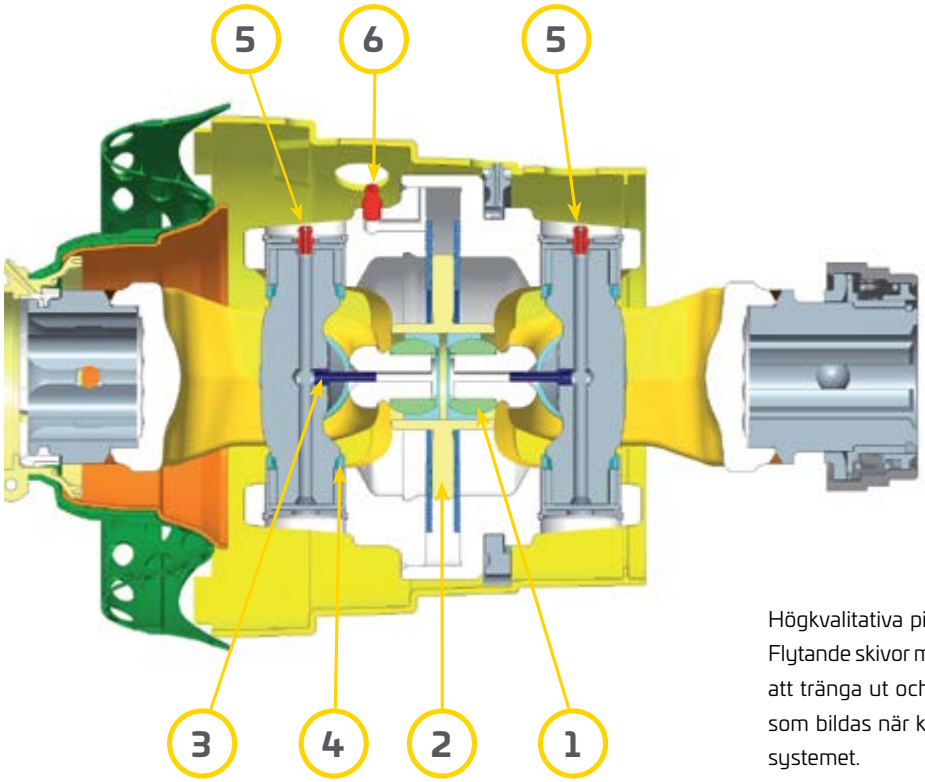

Högkvalitativa pivålager (1) reducerar slitaget på styrsystemet. Flytande skivor med smörjkamrar (2) förhindrar smörjmedlet från att tränga ut och smutspartiklar från att tränga in i öppningen som bildas när knuten vinklas. Detta ökar livslängden för styrsystemet.

Det centrala smörjsystemet (3) matar tillräckligt med smörjmedel till knuten. Knutkorsen är monterade med den blå "P"-tätningen (4). Lagerskålens bottensmörjning (5) och direktsmörjningen med dubbelgaffel (6) gör smörjprocessen enklare.

NY P450 VIDVINKELTEKNIK

optimerad för tillämpningar med permanent stora vinklar och höga varvtal

Walterscheids ingenjörer har utvecklat den nya P450 knuten för konstant varvtal som ytterligare en komponent i ULTRA.PLUS-systemet. Denna kompakta 50° vidvinkelknut är den idealiska kompletteringen till de beprövade 80°/75° vidvinkelknutarna. Den nya P450 knuten kan användas där en maximal vinkel på 50° inte överskrids.

Den nya P450 vidvinkelknuten är särskilt konstruerad för att användas med stora permanenta vinklar och tack vare sin helt inkapslade utformning arbetar den på ett miljövänligt sätt utan förlust av smörjmedel. Med sitt innovativa centreringssystem är P450 lämpad för höga varvtal, smidig gång och är samtidigt underhållsvänlig på grund av det helt inkapslade centreringssystemet.

Kombinationen med standardknutar, vidvinkelknutar samt överlast- och frihjulskopplingar möjliggör mångsidiga potentiella användningsområden. Den nya P450 vidvinkelknuten är tillgänglig i storlekarna W2400 / P400.

P450 VIDVINKELKNUT I KORTA DRAG:

- **underhållsfri**
- **helt inkapslad konstruktion**
- **ingen förlust av smörjmedel – miljövänlig**
- **liten rotationsdiameter**
- **smidiga gångegenskaper**

INNOVATIVT CENTRERINGSSYSTEM OCH INKAPSLAT UTFÖRANDE

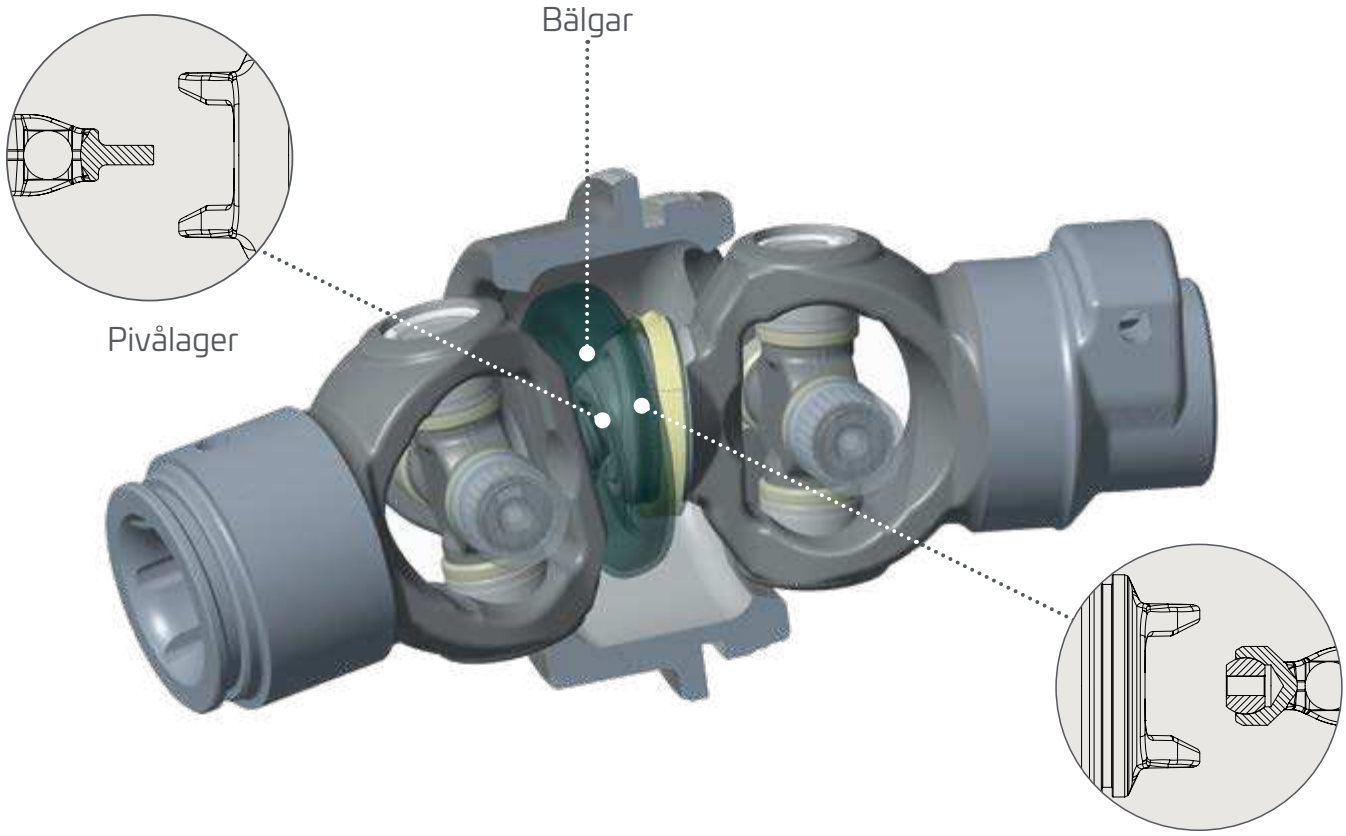

INNOVATIVT SMÖRJSYSTEM FÖR PROFILRÖR

servicevänlig och optimal smörjmedelsfördelning

De beprövade rören är nu tillgängliga med tillval av det nya smörjsystemet med profilrör. Den särskiljande egenskapen för detta innovativa system är den utmärkta tillgängligheten för smörjpunkterna, eftersom alla smörjpunkter är anordnade i ett plan.

Smörjningen sker oberoende av längden och positionen under alla driftförhållanden. Detta bidrar inte bara till att förlänga livslängden och förbättra prestandan, utan garanterar också en enklare och underhållsfri hantering av kraftöverföringsaxlarna.

Det nya innovativa smörjsystemet är tillgängligt för följande profilrörspar: 1b/2a – 1bGa/2aG – S4/S5 – S4H/S5 – S4LH/S5 – S4V/S5 – S4GA/S5 – S4LGA/S5 – S4VGA/S5.

PROFILRÖRSSMÖRJNING I KORTA DRAG:

- **utmärkt tillgänglighet för smörjpunkterna, alla smörjpunkter är anordnade i ett plan**
- **smörjning oberoende av längd och position**
- **jämn smörjmedelsfördelning via en enda smörjnippel**

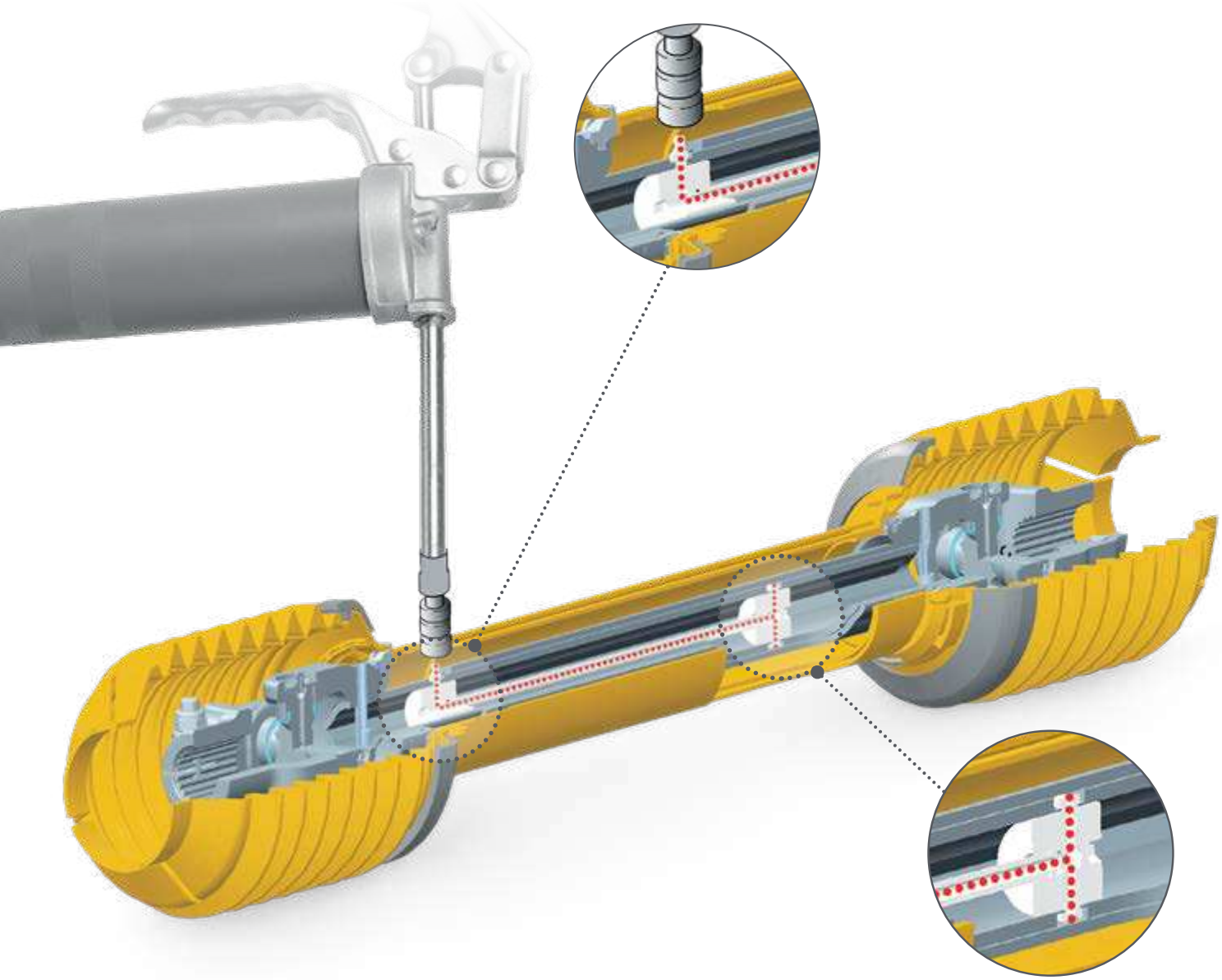

NYTT ST-SKYDD FÖR KRAFTÖVERFÖRINGSAXLAR

eliminerar behovet av säkerhetskedja

Walterscheids ingenjörer har arbetat intensivt med de enskilda komponenterna för kraftöverföringsaxeln. Detta inkluderar skyddsrören, där det nya profilerade "ST" skyddsröret representerar en sådan utveckling. "ST" skyddsrören fixerar kopplingen rotativt mellan de inre och yttre skydden. Detta innebär att en av de två tidigare säkerhetskedjorna kan undvaras. En annan fördel är att drivaxeln inte behöver någon säkerhetskedja när den används tillsammans med det kompletta skyddet på redskapssidan.

En viktig faktor vid denna grundläggande revidering var att det nya ST drivaxelskyddet med de profilerade skyddsrören skulle användas med de beprövade komponenterna i SC/SD-serien, som till exempel skyddskonor och lagerringar, och att dessa kombinationer skulle helt överensstämma med de internationella säkerhetsföreskrifterna. Detta innebär att där SC/SD skyddsrören tidigare har använts, kan de nya ST skyddsrören genast användas.

Enkel hantering, minskat slitage och överensstämmelse med dagens SD/SC säkerhetsskydd av samma storlek är utmärkta skäl att välja det nya skyddskonceptet.

"ST" PROFILRÖR I KORTA DRAG:

- **profilerat skyddsrör, för enkel och stabil hantering med lågt slitage. Profilen förhindrar att inner- och ytterdelen kan rotera i varandra, men är fortfarande teleskoperande**
- **säkerhetskedjan på traktorsidan kan undvaras**
- **möjlig följdskada pga. felaktigt kedjefäste gäller inte längre**
- **100 % kompatibel med nuvarande SD/SC-skydd i samma storlek**

NUVARANDE SKYDD SC/SD

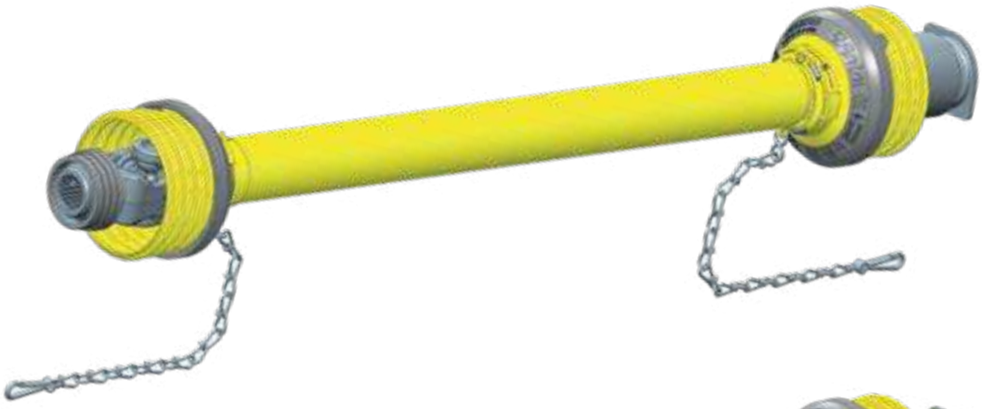

NYTT ST-SKYDD

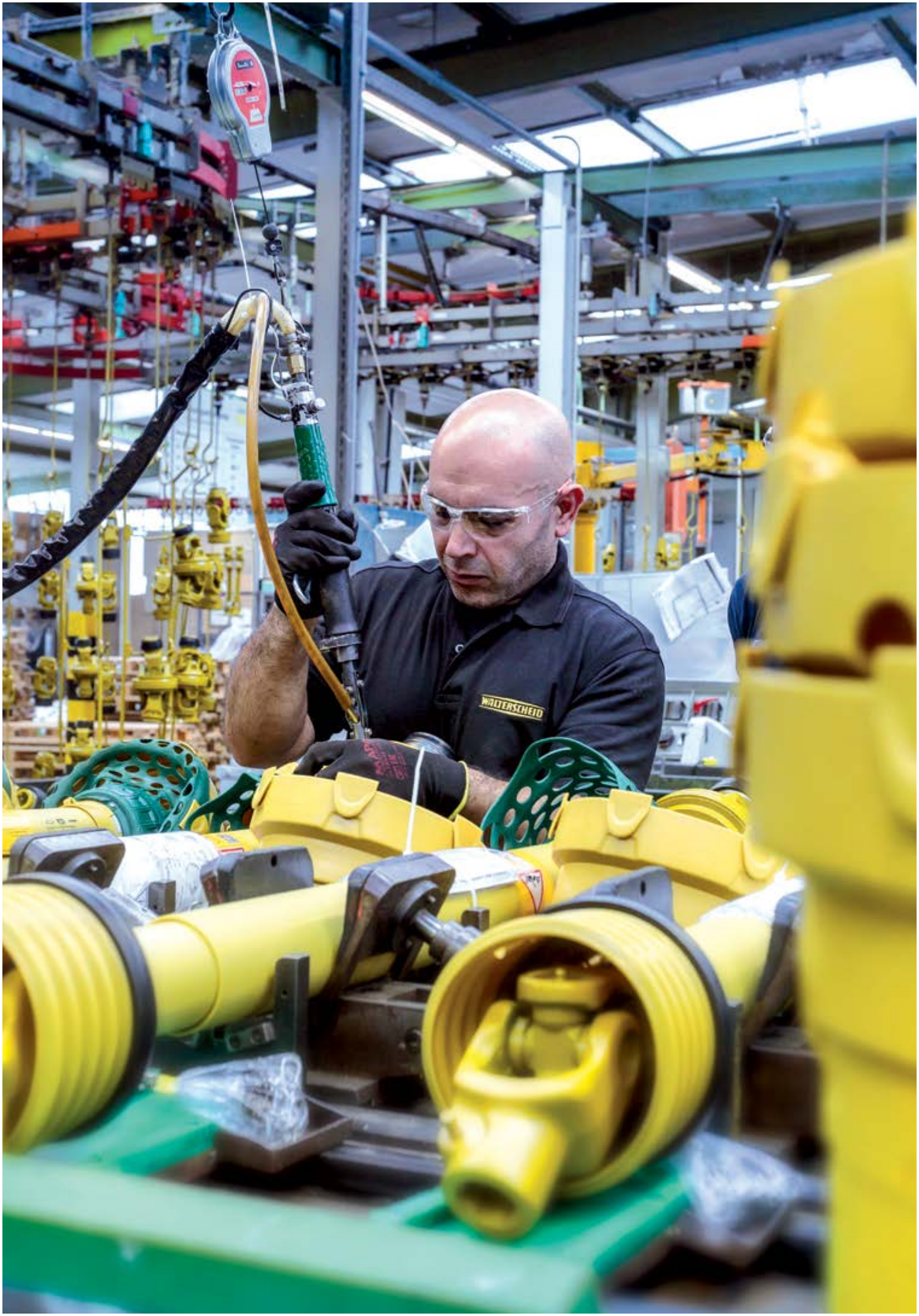
WALTERSCHEID

K68/EK68 FRIKOPPLING AV KAMTYP

förlängd livslängd, minskat underhåll och tystare drift

Walterscheids decennielånga erfarenhet och expertis är också påtaglig i utvecklingen av K68/EK68 frikoppling av kamtyp. Det nya lagerkonceptet, som dessa kopplingar använder, bidrar till en betydligt tystare gång.

Smörjmedelsvolymen har ökat och en förbättrad tätning har installerats. K68/EK68 har tack vare dessa nya egenskaper mindre slitage på kammarna, lägre risk för nedsmutsning och en lägre förlust av smörjmedel. Detta innebär en avsevärt ökad livslängd och förbättrad driftsäkerhet.

Kamkoppling spelar en särskild roll i den dagliga driften då de ger ett effektivt skydd mot överbelastning av lantbruksmaskiner och förhindrar dyra maskinavbrott, driftstopp och reparationer.

Den optimerade K68 / EK68 frikopplingen av kamtyp erbjuder därmed ett idealiskt säkerhetskoncept för användning i moderna jordbruksmaskiner som kräver tillförlitlig drift.

K68/EK68 KAMKOPPLING I KORTA DRAG:

- **lagermonterat nav**
- **förbättrad tätning**
- **optimerad smörjmedelsvolym**
- **smidig gång även under och efter inkoppling**
- **betydligt längre livslängd**
- **större driftsäkerhet**
- **minskat underhållsarbete**

1. **Fettfickor för mer smörjmedel**
2. **Förbättrad tätning (labyrint, O-ring)**
3. **Optimerad montering med 2 lagerringar**

+ längre livslängd
+ minskad förlust av smörjmedel
+ optimerad gång

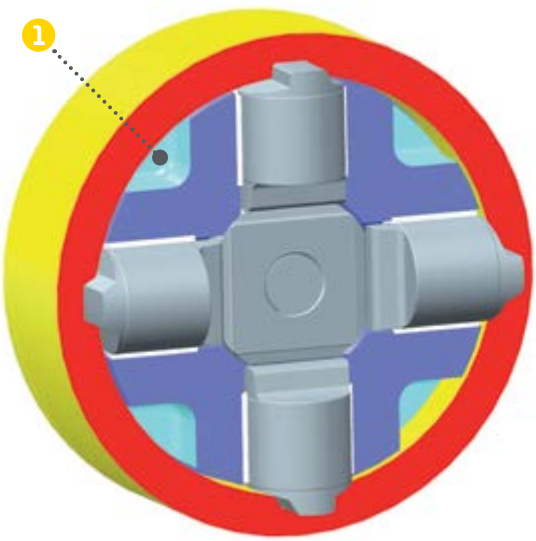

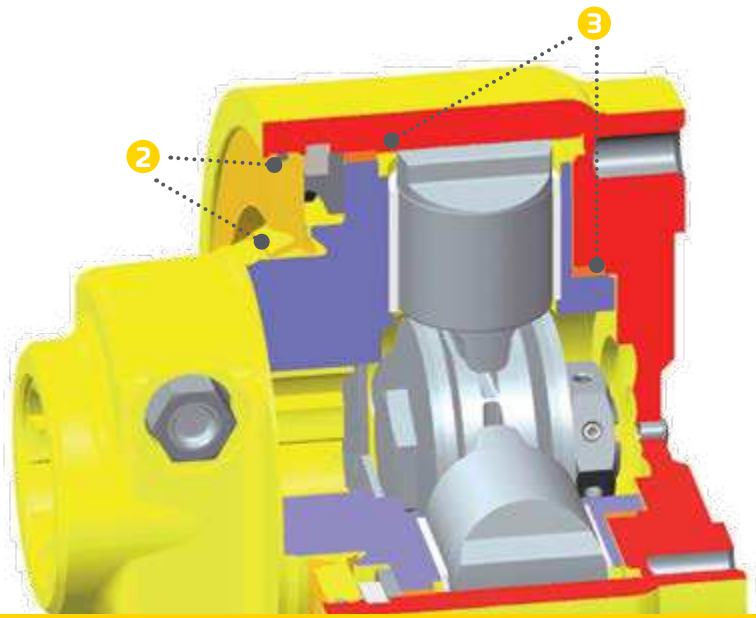

NY K90TF FRIKTIONSKOPPLING

för enkel och snabb montering och underhåll av drivaxeln

De nyutvecklade K90TF och K90/4TF friktionskopplingar visar imponerande förbättrade prestanda. Men det är inte allt: Walterscheid erbjuder för första gången möjligheten att utöka användningen av kopplingen. Detta gör livet lättare för kunden, eftersom den lokala maskinåterförsäljaren nu kan erbjuda underhåll och inställning av kopplingen. Tidigare var den endast möjligt att få kopplingen justerad hos antingen tillverkaren eller speciellt auktoriserade verkstäder, men nu kan detta göras lokalt, vilket spar både tid och resurser.

K90TF och K90/4TF friktionskopplingsmodellerna bygger på de beprövade K90- och K92-serierna. Drivlinan skyddas effektivt mot höga startmoment och eventuella momenttoppar som kan uppstå. Ytterligare en fördel: Kopplingarna är också mycket lätta att underhålla.

Fjäderegenskaperna för dessa kopplingar garantera en automatisk slitagekompensering, och maximerar därmed livslängden. Lamellerna kan enkelt bytas ut när de har nått slutet av sin livslängd. Kopplingens inställning kan enkelt återskapas genom väldefinierade distansbrickor. K90TF och K90/4TF kan kombineras med en frihjulskoppling som ger ett jämnt vridmoment och en mycket hög driftsäkerhet.

K90TF OCH K90/4TF FRIKTIONS-KOPPLINGAR I KORTA DRAG:

- **enkel och användarvänlig**
- **enkelt byte av lameller**
- **enkelt reproducerbara kopplingsinställningar genom väldefinierade distansbrickor**
- **maximal livslängd genom automatisk kompensering av lamellslitage**
- **kan kombineras med frihjulskopplin**
- **mycket jämnt vridmoment**

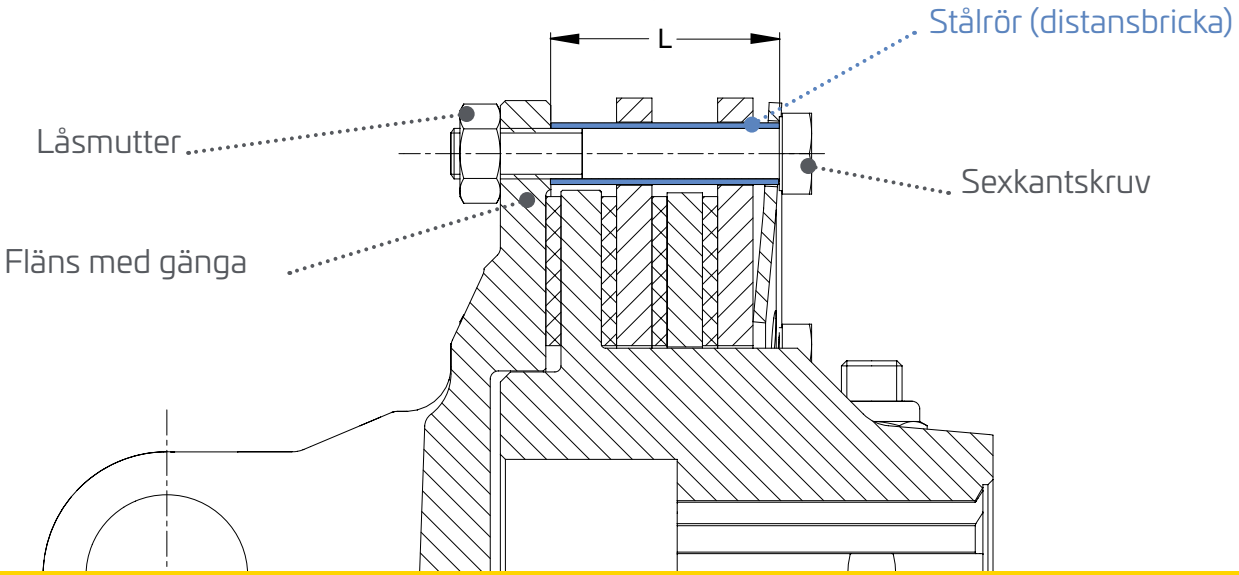

NY PREMIUMSKYDDSKONA

för enkel och snabb montering och underhåll av drivaxeln

Det nya axelskyddskonceptet omfattar även de nya Walterscheid premium skyddskonorna. Dessa gör det mycket enklare att montera, demontera och serva kraftöverföringsaxlar och kopplingar. Premium skyddskonorna på redskapssidan är tillverkade av högkvalitativt material och kan öppnas och demonteras med några få snabba steg.

Jämfört med befintliga produkter erbjuder dessa nya skyddskonor en rad fördelar: De har 360-graders automatisk låsning och kan monteras efter koppling av kraftöverförings-axeln. Demonteringen är också väldigt bekväm och användarvänlig; konan skjuts bort från växellådans fläns genom att öppna låsklämman.

De nya premium skyddskonorna kräver minimalt monteringsutrymme, har ett universellt hålmönster för nästan alla tillämpningar och finns i tre längder på 180 mm, 240 mm och 300 mm; innerdiametern är 250 mm för alla versionerna. Det är problemfritt att eftermontera dessa nya skyddskonor på befintliga maskiner.

PREMIUM SKYDDSKONA I KORTA DRAG:

- **borttagbar skyddskona med två halvkåpor som kan öppnas**
- **skyddskonan kan monteras efter koppling av kraftöverföringsaxeln**
- **enkel montering och demontering**
- **utmärkt tillgänglighet**
- **minimala utrymmeskrav**
- **universellt hålmönster för nästan alla tillämpningar**
- **robust och hållbar produkt av högkvalitativt material**
- **enkelt att eftermontera på befintliga maskiner**

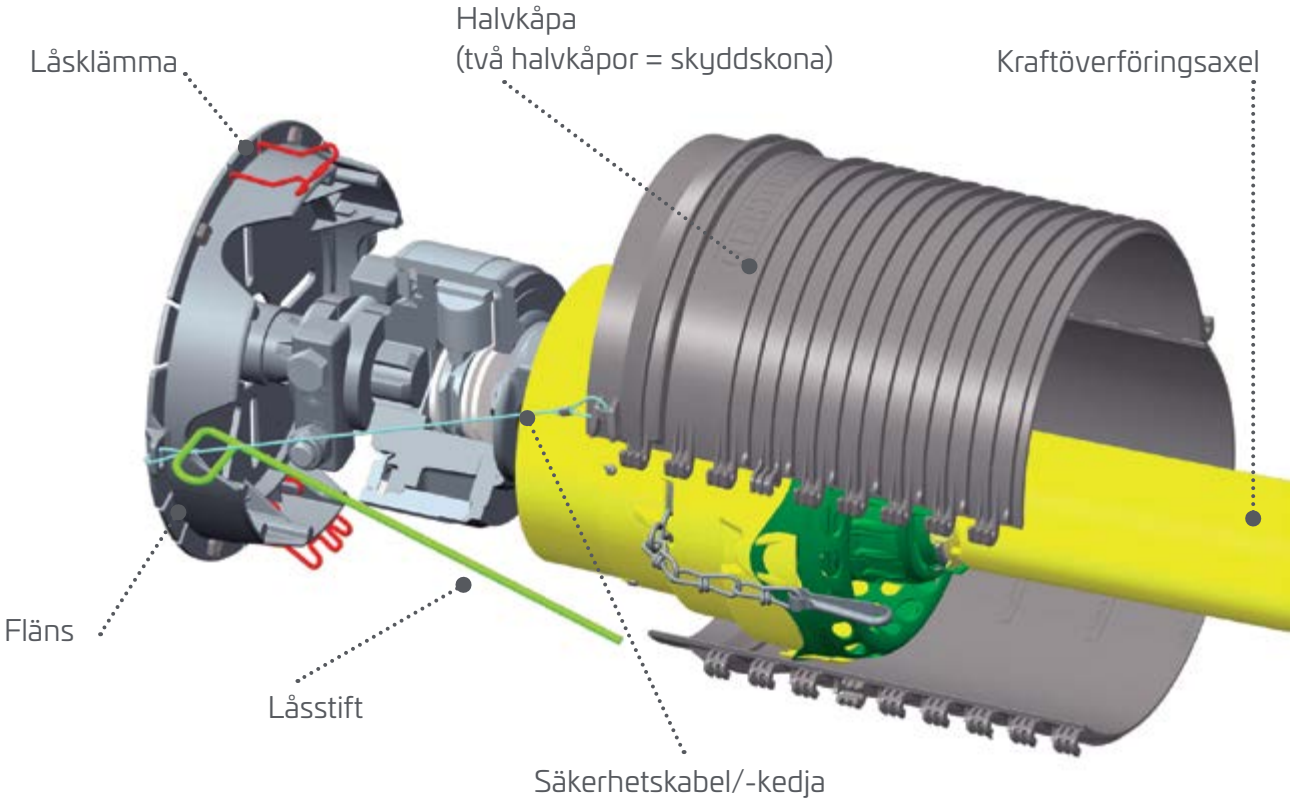

Walterscheid ULTRA.PLUS system

ULTRA.PLUS-systemet kombinerar de bästa teknikerna och komponenterna från Walterscheid och är vår innovativa lösning för maximal effektivitet, livslängd, driftsäkerhet och användarvänlighet. ULTRA.PLUS-systemet står för den bästa kraftöverföringsaxel vi någonsin gjort.

Mer än 100 nyutvecklade eller omkonstruerade komponenter används för Walterscheid ULTRA.PLUS kraftöverföringsaxel.

Summan av många stora och små tekniska detaljer garanterar kraftigt förbättrade prestanda på alla områden. Detta innebär att det finns en optimerad kraftöverföringsaxel för varje användningsområde – och detta avser inte bara de allt strängare kraven på tillverkare av jordbruksmaskiner.

Med ULTRA.PLUS får slutanvändaren en kraftöverförings-axel som är perfekt anpassad för sina behov.

Walterscheid Powertrain Group
Powertrain Services Scandinavia AB
Alfred Nobels Allé 110
146 48 Tullinge, Sverige
Telefon: 08-603 97 00
www.walterscheid-group.com

© WPG. All rights reserved. WAL02-SE 0320 AK1-0,3

WALTERSCHEID I KORTA DRAG –

vår kraftöverföring, trepunktslyft- och kopplingssystem ger högre effektivitet för jordbruksmaskiner.

Innovationer och teknik från Walterscheid, som till exempel ULTRA.PLUS kraftöverföringsaxel, ökar effektiviteten för jordbruksmaskiner. Dessutom förbättrar våra produkter komforten och säkerheten och bidrar därmed till en varaktig ökning av produktiviteten.

- MEDVETNA OM **FRAMTIDEN.**
- UTVECKLAR **IDÉER.**
- LEVANDE **TEKNIK.**
- BEMÖTER **UTMANINGARNA.**

Walterscheid
– originalet

WALTERSCHEID
POWERTRAIN GROUP

www.walterscheid-group.com